STANPRO

Projet : _____ Type : _____

Dessin par : _____ Nº de catalogue : _____ Date : _____

ALK-L GÉN. 2

ÉCLAIRAGE DE PÉRIMÈTRE

ÉCLAIRAGE DE PÉRIMÈTRE DEL AVEC DIVERS TYPES DE DISTRIBUTION ET OPTIONS

La série de luminaires ALK-L assure un rendement exceptionnel dans un design contemporain filiforme. Ses options de montage diversifiées la rendent accessible à multiples applications. De plus, il suffit de faire la rotation de la lentille afin d'obtenir une distribution de la lumière dans trois directions distinctes. La série ALK-L est munie d'une porte de compartiment de transformateur à accès simplifié. Ce luminaire haut de gamme est un ajout de premier ordre à tout type d'éclairage de secteur commercial ou industriel.

CARACTÉRISTIQUES ET SPÉCIFICATIONS

- **Construction**

  Caractéristiques physiques
  - Aluminium moulé sous pression
  - Offert, standard, dans un revêtement en poudre anti-corrosive au fini noir ou bronze[1]
  - Dissipateurs thermique en aluminium pour une meilleure dissipation de chaleur
  - Toutes les configurations viennent stardard avec une prise à 3 broches et capuchon de court-circuit

  Montage
  - Bras de poteau carré
  - Bras de poteau rond
  - Slipfitter
  - Étrier de montage.
  - Bras ajustable pour poteau carré et support mural

  Lentille et Optique
  - Lentille polycarbonate
  - Offerte en configuration de distribution de type III, IV et V avec lentilles rotatives se qui assure une diffusion de lumière dans différentes directions

- **Données de performance**
  - Disponible en températures de couleur unique de 3 000, 4 000 et 5 000 K
  - IRC 80+
  - Caractéristiques électriques : 120-277 V et 347-480 V
  - Durée de vie de plus de 50 000 heures à L70
  - Gradation standard 0-10 V
  - Protection contre les surtensions de 10 kV
  - Température de fonctionnement: -40 °C à 40 °C (-40 °F à 104 °F)

- **Conformités**
  - Listé cULus pour emplacements humides
  - Classe B pour l'utilisation dans les applications résidentielles
  - IP66
  - IK08
  - Se conforme aux exigences de BC Hydro

SURVOL

Source de lumière	DEL
Watts (W)	37, 50, 75, 115, 180, 230, 300, 420
Flux lumineux (lm)	5 211 - 67 114
Efficacité (lm/W)	149 - 170
Température de couleur (K)	3 000, 4 000, 5 000
IRC	80+

5 ans garantie

luminaire *à gradation*

66 endroits *mouillés*

IP 66

IK08

NMB *005*

DLC LISTED PREMIUM

UL CERTIFIED

DARKSKY APPROVED Reduces light pollution

Tous les produits ne figurent pas sur la liste QPL du DLC. Pour voir nos produits qualifiés au DLC, veuillez consulter la liste Qualified Products List du DLC à : www.designlights.org/search.

[1] Le fini bronze standard s'applique pour les sélections DEL S1C à S6C.

2233 rue de l'Aviation, Dorval, QC H9P 2X6
514.739.9984, 1.866.280.2332 • 1.866.265.8801 • www.standardpro.com

STANPRO

GUIDE DE COMMANDE

ALK — L ____ — ____ — ____ — ____ / ____ / ____

Série	Type de lampe	Sélection DEL (W)	Type de distribution	Volts (V)	Temp. de couleur (K)[4]	Couleur du boîtier	Options de montage[5]	Options
ALK	**L -** DEL	**S1C -** 37 **S2C -** 50 **S3C -** 75 **S4C -** 115 **S5C -** 180 **S6C -** 230 **S7C -** 300 **S8C -** 420	**3 -** Type III **3R -** Type III droite **3L -** Type III gauche **4 -** Type IV **4R -** Type IV droite **4L -** Type IV gauche **5 -** Type V	**W -** 120-277 **I -** 347-480	**30K -** 3 000 **40K -** 4 000 **50K -** 5 000	**BK -** Noir (standard) **BR -** Bronze (standard)[3] **SP-** Couleur spéciale	**PA6 -** Bras de 6" pour poteau carré **PA6R -** Bras de 6" pour poteau rond **A -** Montage de joint à rotule **TR -** Étrier de montage **AR -** Bras ajustable pour poteau carré et montage mural	**PR7 -** Prise pour cellule photoélectrique et un capuchon de court-circuitage (à 7 broche) **KV[1] -** Protection de surtention de 10 kV **OSI-PB-1001[2] -** Détecteur de présence

[1] S'applique seulement pour les configurations de 347 V, puisqu'il vient standard en 120-277 V.
[2] L'option de détecteur de présence n'est pas disponible pour la sélection DEL S7C en 120-277 V et la sélection DEL S8C pour les deux options de tension.
[3] Le fini bronze standard s'applique pour les sélections DEL S1C à S6C.
[4] Seuls les modèles ayant 3000K ou moins sont certifiés DarkSky.
[5] Seuls les modèles dotés d'une monture "PA6" ou "PA6R" sont approuvés par DarkSky.

DÉTECTEUR DE PRÉSENCE

Numéro de produit	Position	Volts (V)	Technologie	Hauteur (pi. max)	Zone de détection (%)	Temps de maintien (min)	Gradation en attente (%)	Niveau de lumière de jour	Télécommande	Endroit (°C)
OSI-PB-1001[1]	Interne	120-347	PIR	40	100	15	50	Désactivé	OSI-FSIR-100[2]	Mouillé, -40 à 75

[1] Options de couleur de lentille disponibles: Noire.
[2] À commander séparément.

ACCESSOIRES (commander séparément)

Code de commande	Description
69422	House side shield 37-115W
69423	House side shield 180-420W

* Ensemble de quincaillerie fourni

37-115W

180-420W

2233 rue de l'Aviation, Dorval, QC H9P 2X6
514.739.9984, 1.866.280.2332 • 1.866.265.8801 • www.standardpro.com

TABLEAU DE SPÉCIFICATIONS TECHNIQUES

Sélection DEL	Watts (W)	Type de distrib.	Volts (V)	Courant DEL (A)	3 000 K Lumen (lm)	3 000 K Efficacité (lm/W)	3 000 K IRC	4 000 K Lumen (lm)	4 000 K Efficacité (lm/W)	4 000 K IRC	5 000 K Lumen (lm)	5 000 K Efficacité (lm/W)	5 000 K IRC	Facteur de puissance	DHT (%)	BUG	Vie L70 (hrs)
S1C	37	III	120 - 277	0.3 - 0.16	5 211	146	82	5 675	159	82	5 571	156	82	0.99	3.53	101	>54 000
			347 - 480	0.11 - 0.10	5 211	148		5 675	162		5 571	159		0.89	8.94	101	
		IV	120 - 277	0.3 - 0.16	5 274	147		5 743	160		5 637	158		0.99	3.53	101	
			347 - 480	0.11 - 0.10	5 274	150		5 743	164		5 637	160		0.89	8.94	101	
		V	120 - 277	0.3 - 0.16	5 258	147		5 726	160		5 621	157		0.99	3.53	301	
			347 - 480	0.11 - 0.10	5 258	150		5 726	163		5 621	160		0.89	8.94	301	
S2C	50	III	120 - 277	0.44 - 0.21	7 108	135	82	7 740	147	82	7 598	144	82	0.90	18.53	201	>54 000
			347 - 480	0.16 - 0.13	7 108	136		7 740	148		7 598	145		0.95	6.50	201	
		IV	120 - 277	0.44 - 0.21	7 193	137		7 833	149		7 689	146		0.90	18.53	202	
			347 - 480	0.16 - 0.13	7 193	138		7 833	150		7 689	147		0.95	6.50	20	
		V	120 - 277	0.44 - 0.21	7 172	136		7 810	148		7 667	146		0.90	18.53	301	
			347 - 480	0.16 - 0.13	7 172	137		7 810	149		7 667	147		0.95	6.50	302	
S3C	75	III	120 - 277	0.63 - 0.28	12 551	161	83	12 802	164	83	13 053	168	85	0.93	13.38	202	>54 000
			347 - 480	0.22 - 0.16	12 103	161		12 346	165		12 588	168		0.93	11.29	202	
		IV	120 - 277	0.63 - 0.28	12 122	156		12 261	159		12 399	162		0.93	13.88	302	
			347 - 480	0.22 - 0.16	11 814	156		12 051	159		12 287	163		0.93	11.29	302	
		V	120 - 277	0.63 - 0.28	12 487	161		12 737	164		12 987	167		0.93	13.89	402	
			347 - 480	0.22 - 0.16	12 099	161		12 341	165		12 583	168		0.93	11.29	402	
S4C	115	III	120 - 277	0.97 - 0.45	17 767	154	83	18 122	157	83	18 478	160	85	0.93	13.48	303	>54 000
			347 - 480	0.34 - 0.22	17 695	154		18 049	157		18 403	160		0.9	15	303	
		IV	120 - 277	0.97 - 0.45	17 418	151		17 767	154		18 115	157		0.93	13.48	303	
			347 - 480	0.34 - 0.22	17 348	151		17 695	154		18 042	157		0.9	15	303	
		V	120 - 277	0.97 - 0.45	17 971	155		18 330	158		18 690	162		0.93	13.48	402	
			347 - 480	0.34 - 0.22	17 898	156		18 256	159		18 614	162		0.9	15	402	
S5C	180	III	120 - 277	1.52 - 0.70	29 431	161	83	30 020	165	83	30 608	168	85	0.91	10.94	303	>54 000
			347 - 480	0.52 - 0.36	29 102	162		29 684	165		30 266	168		0.9	15	303	
		IV	120 - 277	1.52 - 0.70	28 853	158		29 431	161		30 008	165		0.91	10.94	304	
			347 - 480	0.52 - 0.36	28 531	159		29 102	162		29 672	165		0.9	15	304	
		V	120 - 277	1.52 - 0.70	29 769	163		30 364	166		30 959	170		0.91	10.94	503	
			347 - 480	0.52 - 0.36	29 436	164		30 024	167		30 613	170		0.9	15	503	
S6C	230	III	120 - 277	1.93 - 0.83	36 049	157	83	36 770	160	83	37 491	164	85	0.97	8.73	404	>54 000
			347 - 480	0.53 - 0.44	36 248	158		36 973	161		37 698	164		0.9	15	404	
		IV	120 - 277	1.93 - 0.83	35 343	154		36 049	157		36 756	160		0.97	8.73	404	
			347 - 480	0.53 - 0.44	35 537	155		36 248	158		36 958	161		0.9	15	404	
		V	120 - 277	1.93 - 0.83	36 463	159		37 192	162		37 922	165		0.97	8.73	504	
			347 - 480	0.53 - 0.44	36 663	159		37 397	163		38 130	166		0.9	15	504	
S7C	300	III	120 - 277	2.52 - 1.11	47 816	158	83	48 772	161	83	49 729	164	85	0.96	8.4	404	>54 000
			347 - 480	0.87 - 0.57	47 516	158		48 466	162		49 416	165		0.9	15	404	
		IV	120 - 277	2.52 - 1.11	46 880	155		47 816	158		48 754	161		0.96	8.4	405	
			347 - 480	0.87 - 0.57	46 584	155		47 516	158		48 447	161		0.9	15	405	
		V	120 - 277	2.52 - 1.11	48 364	160		49 332	163		50 299	166		0.96	8.4	505	
			347 - 480	0.87 - 0.57	48 061	160		49 022	163		49 983	167		0.9	15	505	
S8C	420	III	120 - 277	3.48 - 1.56	63 734	152	83	65 008	155	83	66 283	158	85	0.96	9.75	505	>54 000
			347 - 480	1.09 - 0.80	63 800	152		65 076	155		66 352	158		0.9	15	505	
		IV	120 - 277	3.48 - 1.56	62 482	149		63 734	152		64 983	155		0.96	9.75	505	
			347 - 480	1.09 - 0.80	62 549	149		63 800	152		65 051	155		0.9	15	505	
		V	120 - 277	3.48 - 1.56	64 465	153		65 754	156		67 043	159		0.96	9.75	505	
			347 - 480	1.09 - 0.80	64 532	154		65 823	157		67 114	160		0.9	15	505	

Les données sont basées sur des essais réalisés dans un milieu contrôlé et sont représentatives de la performance relative du ballast.
La performance actuelle peut varier selon les conditions de fonctionnement.
Tout produit est sujet à changement ou discontinuation en tout temps sans préavis.

2233 rue de l'Aviation, Dorval, QC H9P 2X6
514.739.9984, 1.866.280.2332 • 1.866.265.8801 • www.standardpro.com

DIMENSIONS

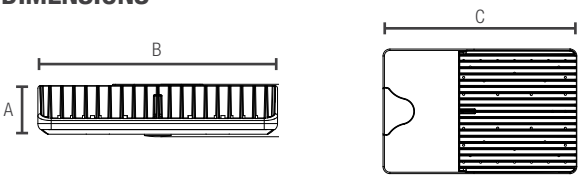

Dimensions	S1C, S2C, S3C, S4C	S5C, S6C	S7C, S8C
A	2.2" (5.6cm)	2.2" (5.6cm)	3" (7.6cm)
B	10.6" (27cm)	13.7" (35cm)	14" (36cm)
C	16.6" (42.1cm)	20.2" (51.4cm)	22" (56cm)

EPA

Configuration	Unique	2 @ 90°	2 @ 180°	3 @ 90°	4 @ 90°
S1C, S2C, S3C, S4C	0.18	0.37	0.38	0.55	0.73
S5C, S6C	0.23	0.49	0.59	1.54	1.87
S7C, S8C	0.32	0.53	0.6	1.65	1.93

MODÈLE DE FORAGE

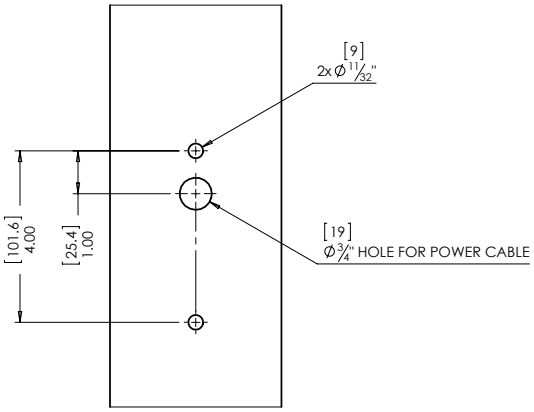

DISTRIBUTION FACILE DE LA LUMIÈRE

Simplement faire la rotation de la lentille pour obtenir différentes distributions de la lumière dans mutiples directions.

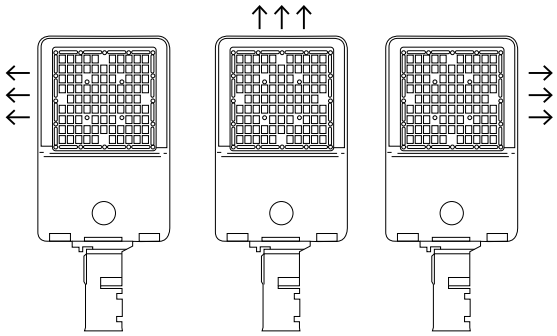

Les données sont basées sur des essais réalisés dans un milieu contrôlé et sont représentatives de la performance relative du ballast.
La performance actuelle peut varier selon les conditions de fonctionnement.
Tout produit est sujet à changement ou discontinuation en tout temps sans préavis.

2233 rue de l'Aviation, Dorval, QC H9P 2X6
514.739.9984, 1.866.280.2332 • 1.866.265.8801 • www.standardpro.com

MONTAGES

PA6/PA6R - BRAS POUR POTEAU CARRÉ OU ROND

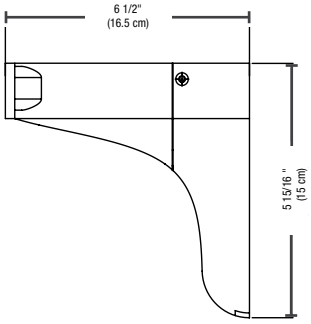

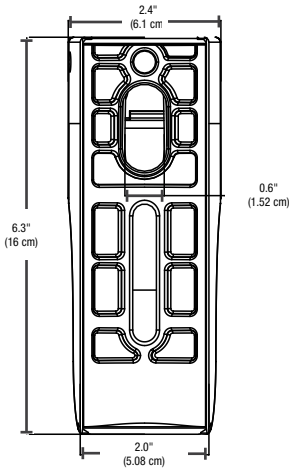

A - MONTAGE DE JOINT À ROTULE

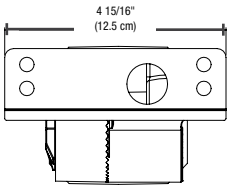

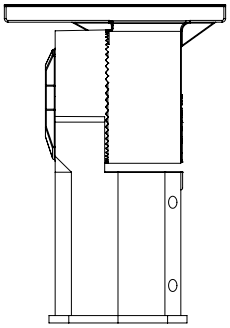

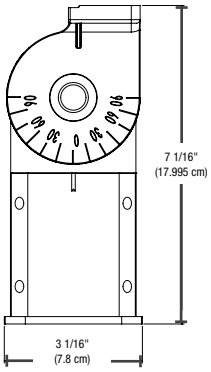

*Diamètre externe de
2.28" à 2.519" (5.8-6.4 cm)

AR - BRAS AJUSTABLE POUR POTEAU CARRÉ ET SUPPORT MURAL

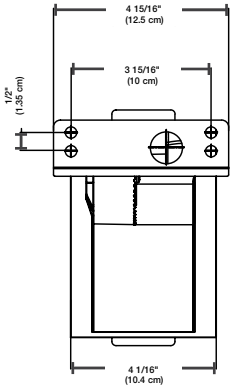

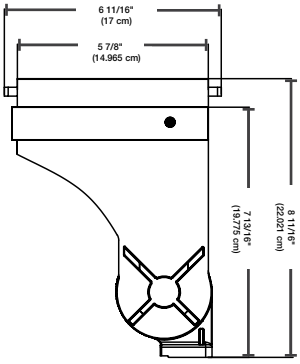

TR - ÉTRIER DE MONTAGE

Petit en fome de U

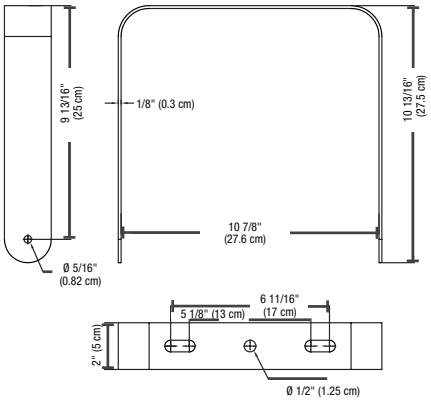

Gros en fome de U

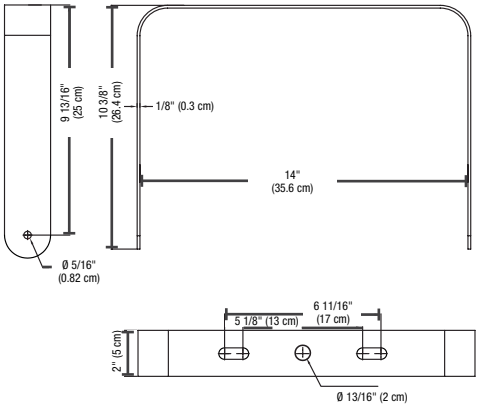

Les données sont basées sur des essais réalisés dans un milieu contrôlé et sont représentatives de la performance relative du ballast.
La performance actuelle peut varier selon les conditions de fonctionnement.
Tout produit est sujet à changement ou discontinuation en tout temps sans préavis.

2233 rue de l'Aviation, Dorval, QC H9P 2X6
514.739.9984, 1.866.280.2332 • 1.866.265.8801 • www.standardpro.com

PHOTOMÉTRIES[1]

ALK-LS3C3-XX/40K • 75 W • 4 000 K • 12 800 lm

Courbe polaire d'intensité lumineuse

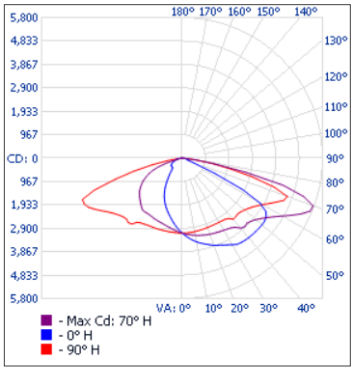

Sommaire flux lumineux zonal

Zone	Lumens	% du luminaire
0-30	2 523.3	19.7%
0-40	4 342.1	33.9%
0-60	8 998.4	70.3%
60-90	3 802.3	29.7%
70-100	1 340.5	10.5%
90-120	0	0%
0-90	12 800.7	100%
90-180	0	0%
0-180	12 800.7	100%

Niveau d'éclairement en pieds-bougies

	P.-b. au centre du faisceau	Largeur de faisceau	
17.0'	10.7 fc	29.9'	93.2'
34.0'	2.68 fc	59.8'	186.4'
51.0'	1.19 fc	89.7'	279.6'
68.0'	0.67 fc	119.6'	372.7'
85.0'	0.43 fc	149.6'	465.9'
102.0'	0.30 fc	179.5'	559.1'

Ouv. de faisceau pour le faisceau vert 82.7°
Ouv. de faisceau pour le faisceau hor. 139.9°

ALK-LS4C3-XX/40K • 115 W • 4 000 K • 18 120 lm

Courbe polaire d'intensité lumineuse

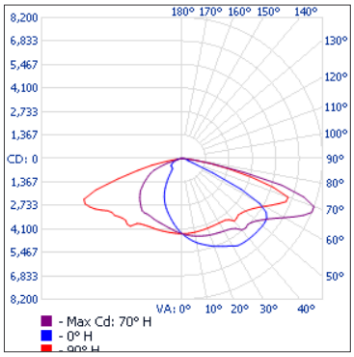

Sommaire flux lumineux zonal

Zone	Lumens	% du luminaire
0-30	3 576.7	19.7%
0-40	6 168.8	34%
0-60	12 792.6	70.6%
60-90	5 327.6	29.4%
70-100	1 855.2	10.2%
90-120	0	0%
0-90	18 120.2	100%
90-180	0	0%
0-180	18 120.2	100%

Niveau d'éclairement en pieds-bougies

	P.-b. au centre du faisceau	Largeur de faisceau	
17.0'	15.2 fc	29.8'	98.9'
34.0'	3.79 fc	59.6'	197.8'
51.0'	1.68 fc	89.5'	296.7'
68.0'	0.95 fc	119.3'	395.5'
85.0'	0.61 fc	149.1'	494.4'
102.0'	0.42 fc	178.9'	593.3'

Ouv. de faisceau pour le faisceau vert 82.5°
Ouv. de faisceau pour le faisceau hor. 178.9°

ALK-LS5C3-XX/40K • 180 W • 4 000 K • 30 017 lm

Courbe polaire d'intensité lumineuse

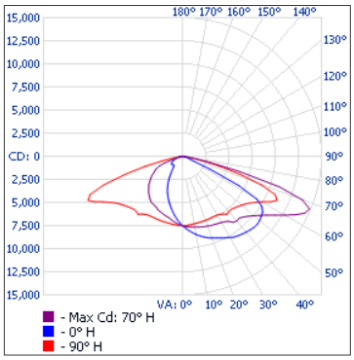

Sommaire flux lumineux zonal

Zone	Lumens	% du luminaire
0-30	5 997.8	20%
0-40	10 254.4	34.2%
0-60	21 440.8	71.4%
60-90	8 576.6	28.6%
70-100	2 562.4	8.5%
90-120	0	0%
0-90	30 017.5	100%
90-180	0	0%
0-180	30 017.5	100%

Niveau d'éclairement en pieds-bougies

	P.-b. au centre du faisceau	Largeur de faisceau	
17.0'	26.0 fc	24.4'	88.4'
34.0'	6.49 fc	48.7'	176.8'
51.0'	2.89 fc	73.1'	265.3'
68.0'	1.62 fc	97.5'	353.7'
85.0'	1.04 fc	121.8'	442.1'
102.0'	0.72 fc	146.2'	530.5'

Ouv. de faisceau pour le faisceau vert 71.3°
Ouv. de faisceau pour le faisceau hor. 137.9°

[1] Information IES complète disponible sur notre site internet.

Les données sont basées sur des essais réalisés dans un milieu contrôlé et sont représentatives de la performance relative du ballast.
La performance actuelle peut varier selon les conditions de fonctionnement.
Tout produit est sujet à changement ou discontinuation en tout temps sans préavis.

2233 rue de l'Aviation, Dorval, QC H9P 2X6
514.739.9984, 1.866.280.2332 • 1.866.265.8801 • www.standardpro.com

PHOTOMETRIC DATA[1]

ALK-LS6C3-XX/40K • 230 W • 4 000 K • 36 766 lm

Courbe polaire d'intensité lumineuse

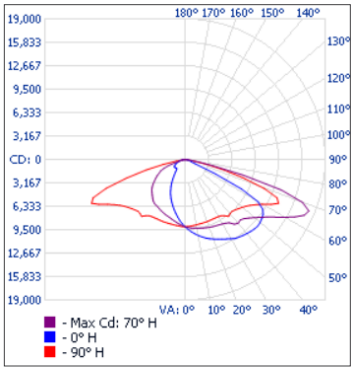

Sommaire flux lumineux zonal

Zone	Lumens	% du luminaire
0-30	7 272.7	19.8%
0-40	12 456.1	33.9%
0-60	26 129.6	71.1%
60-90	10 636.8	28.9%
70-100	3 221.1	8.8%
90-120	0	0%
0-90	36 766.4	100%
90-180	0	0%
0-180	36 766.4	100%

Niveau d'éclairement en pieds-bougies

	P.-b. au centre du faisceau	Largeur de faisceau	
17.0'	31.5 fc	24.4'	89.5'
34.0'	7.86 fc	48.8'	179.0'
51.0'	3.49 fc	73.2'	268.5'
68.0'	1.97 fc	97.6'	358.0'
85.0'	1.26 fc	122.0'	447.4'
102.0'	0.87 fc	146.4'	536.9'

Ouv. de faisceau pour le faisceau vert 71.3°
Ouv. de faisceau pour le faisceau hor. 138.4°

ALK-LS7C3-XX/40K • 300 W • 4 000 K • 48 768 lm

Courbe polaire d'intensité lumineuse

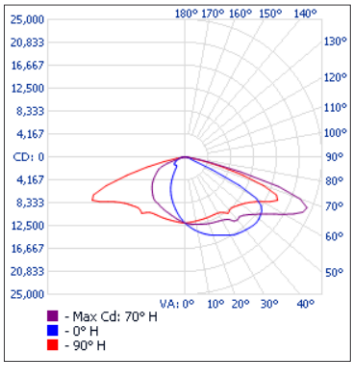

Sommaire flux lumineux zonal

Zone	Lumens	% du luminaire
0-30	9 619.2	19.7%
0-40	16 498.4	33.8%
0-60	34 688.0	71.1%
60-90	14 080.0	28.9%
70-100	4 224.1	8.7%
90-120	0	0%
0-90	48 768.0	100%
90-180	0	0%
0-180	48 768.0	100%

Niveau d'éclairement en pieds-bougies

	P.-b. au centre du faisceau	Largeur de faisceau	
17.0'	41.6 fc	24.7'	89.1'
34.0'	10.4 fc	49.5'	178.2'
51.0'	4.62 fc	74.2'	267.3'
68.0'	2.60 fc	99.0'	356.5'
85.0'	1.66 fc	123.7'	445.6'
102.0'	1.15 fc	148.4'	534.7'

Ouv. de faisceau pour le faisceau vert 72.1°
Ouv. de faisceau pour le faisceau hor. 138.2°

ALK-LS8C3-XX/40K • 420 W • 4 000 K • 65 003 lm

Courbe polaire d'intensité lumineuse

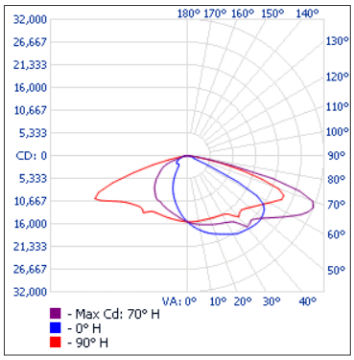

Sommaire flux lumineux zonal

Zone	Lumens	% du luminaire
0-30	12 575.1	19.3%
0-40	21 697.6	33.4%
0-60	45 937.3	70.7%
60-90	19 066.1	29.3%
70-100	6 133.4	9.4%
90-120	0	0%
0-90	65 003.4	100%
90-180	0	0%
0-180	65 003.4	100%

Niveau d'éclairement en pieds-bougies

	P.-b. au centre du faisceau	Largeur de faisceau	
17.0'	53.7 fc	27.8'	92.7'
34.0'	13.4 fc	55.7'	185.3'
51.0'	5.96 fc	83.5'	278.0'
68.0'	3.36 fc	111.4'	370.7'
85.0'	2.15 fc	139.2'	463.4'
102.0'	1.49 fc	167.1'	556.0'

Ouv. de faisceau pour le faisceau vert 78.6°
Ouv. de faisceau pour le faisceau hor. 139.7°

[1] Information IES complète disponible sur notre site internet.

Les données sont basées sur des essais réalisés dans un milieu contrôlé et sont représentatives de la performance relative du ballast.
La performance actuelle peut varier selon les conditions de fonctionnement.
Tout produit est sujet à changement ou discontinuation en tout temps sans préavis.

2233 rue de l'Aviation, Dorval, QC H9P 2X6
514.739.9984, 1.866.280.2332 • 1.866.265.8801 • www.standardpro.com