Projet : _____ Type : _____

Dessin par : _____ Nº de catalogue : _____ Date : _____

Fiche technique de série

RMJ

10" ENSEIGNE HOMME QUI COURT EN ACIER

Conception durable et légère

Les lignes épurées de l'enseigne en acier RMJ présentent une apparence moderne. L'acier fournit un enseigne rigide, durable et léger. Le boîtier en acier de haute qualité élimine les fuites de lumière et fournit une illumination et une uniformité supérieure.

CARACTÉRISTIQUES ET SPÉCIFICATIONS

- **Circuit électrique - CA et CA/CC**
  - Entrée 120/347 ou 277 V CA
  - CC alimentation propre ou universel
  - Tension de secours universel CC de 6 à 24 VCC
  - Enseigne UDC: -20 à +40°C
- **Circuit électrique - alimentation propre**
  - Entrée 120/347 ou 277 V CA
  - Durée de l'éclairage de secours de 120 min
  - Batterie au nickel-cadmium à performance élevée
  - Transfert et chargeur de batterie électroniques
  - Enseigne alimentation propre: +10 à +40°C
- **Mécanique**
  - Pictogramme de 10 po de hauteur pour une grande visibilité
  - Construction en acier calibre 18
  - Face simple et double
  - Montage universel : montage mural, au plafond ou à l'extrémité
  - Finition en blanc standard
  - Classé NEMA 3R
- **Homologations**
  - Certifiée CSA C22.2 NO 141-15

luminaire *DEL*

NMB *005*

Energy Verified
Énergie Vérifiée

SURVOL

Source de lumière	DEL
Tension à l'entrée (V CA)	120/347 ou 277
Puissance d'entrée (W)	2
Tension CC (V CC)	6-24
Puissance CC (W)	2

2233 rue de l'Aviation, Dorval, QC H9P 2X6
514.342.1199, 1.800.361.6965 • 514.807.3011 • www.standardpro.com

SPÉCIFICATIONS TYPIQUES

SPÉCIFICATIONS TYPIQUES

Fournir et installer la série RMJ de Stanpro, des panneaux de sortie Running Man en acier de 10 pouces. Le panneau doit fonctionner avec une entrée CA/CC sélectionnable sur site de 120/347 ou 277 V CA, et une tension CC d'urgence sélectionnable sur site de 6 V à 24 V. La configuration autonome doit être sélectionnable sur site pour une entrée CA de 120/347 ou 277 V et doit être équipée d'une batterie au nickel-cadmium durable, capable de rester illuminée pendant au moins 120 minutes en cas de défaillance de l'alimentation secteur. La face du panneau doit être éclairée à l'aide d'une source de lumière à LED ultra-brillante de Nichia. Le panneau doit être adapté pour un montage mural, en bout ou au plafond, et doit être fourni avec 3 fibres Running Man pour une direction universelle. Le cadre et la plaque arrière doivent être en acier d'une seule pièce, entièrement étanches et accompagnés de vis en acier inoxydable. Le panneau de sortie Running Man doit être certifié CSA 22.2 No.141-15 et conforme à ICES 005, et porter le numéro de modèle Stanpro RMJ _____.

Les données sont basées sur des essais réalisés dans un milieu contrôlé et sont représentatives de la performance. La performance actuelle peut varier selon les conditions de fonctionnement. Tout produit est sujet à changement ou discontinuation en tout temps sans préavis. Veuillez contacter votre représentant Stanpro pour confirmer le niveau des stocks au moment de la commande.

2233 rue de l'Aviation, Dorval, QC H9P 2X6
514.342.1199, 1.800.361.6965 • 514.807.3011 • www.standardpro.com

GUIDE DE COMMANDE

RMJ				WH	—		/

Série	Qté de faces	Direction des fibres	Montage	Couleur	Tension CC	Tension à l'entrée (V CA)	Options
RMJ	**1 -** Face simple	**0 -** Sans indicateurs **L -** Flèche gauche **R -** Flèche droite **LR0 -** Flèche gauche, flèche droite, Sans flèche **D -** Flèche vers le bas **U -** Flèche vers le haut **UR -** 45° en haut à droite **DR -** 45° en bas à droite **DL -** 45° en bas à gauche **UL -** 45° en haut à gauche	**CM -** Montage au plafond **WM -** Montage mural **EM -** Montage à l'extrémité	**WH -** Blanc	**UDC -** Tension de secours universelle CC de 6 à 24V **IB1 -** Alimentation propre 120 minutes	**Blank -** 120/347 **E -** 277	**TP -** Vis anti-vandalisme
	2 - Face double	**0 -** Sans indicateurs **LR -** Flèche gauche, flèche droite **D -** Flèche vers le bas **U -** Flèche vers le haut **UR -** 45° en haut à droite **DR -** 45° en bas à droite **DL -** 45° en bas à gauche **UL -** 45° en haut à gauche					

OPTIONS D'ÉCLAIRAGE D'URGENCE

Option	Description
TP	Vis anti-vandalisme

DIMENSIONS

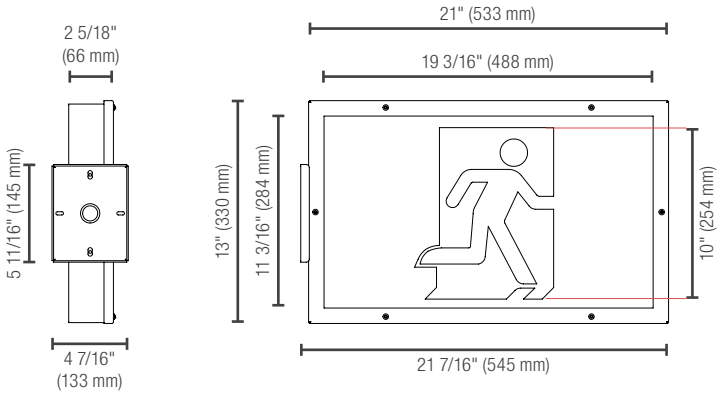

Les données sont basées sur des essais réalisés dans un milieu contrôlé et sont représentatives de la performance. La performance actuelle peut varier selon les conditions de fonctionnement. Tout produit est sujet à changement ou discontinuation en tout temps sans préavis. Veuillez contacter votre représentant Stanpro pour confirmer le niveau des stocks au moment de la commande.

2233 rue de l'Aviation, Dorval, QC H9P 2X6
514.342.1199, 1.800.361.6965 • 514.807.3011 • www.standardpro.com