Installation Instructions / Notice de montage

WARNING
ELECTRICAL SHOCK HAZARD

AVERTISSEMENT
RISQUE D'ÉLECTROCUTION

READ and UNDERSTAND these instructions before installing luminaire.
LISEZ cette notice et assurez-vous de la COMPRENDRE avant de monter le luminaire.

EN

Disconnect the Electrical supply power at the services panel (fuse or circuit breaker box). Failure to do so could result in serious injury.
Only qualified electricians should install this luminaire and the installation MUST conform to the Canadian Electrical Code Part I and any local codes and ordinances. Make sure you have the proper tools and materials to complete the installation before attempting to install the luminaire.

WALL MOUNT SINGLE

1. Remove the Universal Spider Adaptor Plate from the luminaire by unscrewing the two canopy screws (Fig. 1a).
2. Unscrew the luminaire housing and select the desired LED color temperature using the switch inside the cylinder (Fig. 1a detail).
3. Assemble the luminaire by screwing the two parts (Fig. 1a).
4. Install the Universal Spider Adaptor Plate on the wall recessed junction box by screwing the two screws (Fig. 1b).
5. Make electrical connections between the luminaire and junction box wires as shown in Fig. 1c. Push the wires into the junction box through the central hole of the Universal Spider Adaptor Plate.
6. Make sure that the gasket is well placed and install the canopy of luminaire on the wall Universal Spider Adaptor Plate by using the two screws and exterior nuts (Fig. 1d and Fig. 1e).

NOTE: For outdoor mounting or wet location, it is required to use clear, outdoor rated silicone caulk between the gasket and the mounting surface. Use a waterproof junction box ensuring that it is properly sealed. (Fig. 1d)

7. Apply power.

FR

Couper l'alimentation du courant électrique au panneau de service (boîte de fusible ou disjoncteur) sans quoi il pourrait en résulter des blessures sérieuses. Seuls des électriciens qualifiés devraient installer ce luminaire et l'installation doit être conforme au Code Canadien de l'Électricité Première Partie ainsi qu'aux codes et règlements locaux. Assurez-vous d'avoir les outils et le matériel nécessaires à l'installation avant d'essayer d'installer le luminaire.

MONTAGE MURAL SIMPLE

1. Retirer la plaque adaptateur à débouchures universelles du luminaire en dévissant les deux vis du pavillon de recouvrement (Fig. 1a).
2. Dévisser le boîtier du luminaire et sélectionner la température de couleur de la DEL choisie à l'aide de l'interrupteur situé à l'intérieur du cylindre (Fig. 1a détail).
3. Assembler le luminaire en vissant les deux parties (Fig. 1a).
4. Installer la plaque adaptateur à débouchures universelles sur la boîte de jonction encastrée dans le mur en vissant les deux vis (Fig. 1b).
5. Effectuer les connexions électriques entre le luminaire et les fils de la boîte de jonction comme indiqué sur la Fig. 1c. Pousser les fils dans la boîte de jonction par le trou central de la plaque adaptateur à débouchures universelles.
6. S'assurer que le joint d'étanchéité est en place et installer le pavillon de recouvrement du luminaire sur la plaque adaptateur à débouchures universelles du mur à l'aide des deux vis et des écrous extérieurs (Fig. 1d et Fig. 1e).

NOTE: Pour un montage en extérieur ou dans un endroit humide, il est nécessaire d'utiliser un mastic silicone transparent adapté à une utilisation en extérieur entre le joint et la surface de montage. Utilisez un boîtier de jonction étanche en vous assurant qu'il est correctement scellé. (Fig. 1d)

7. Mettre sous tension.

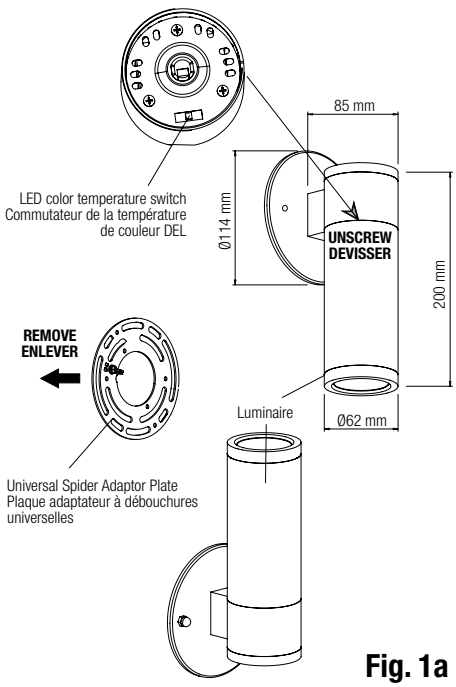

Fig. 1a

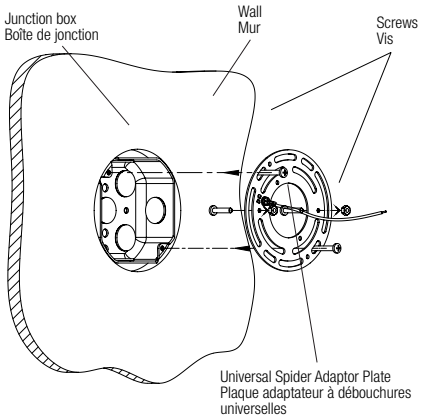

Fig. 1b

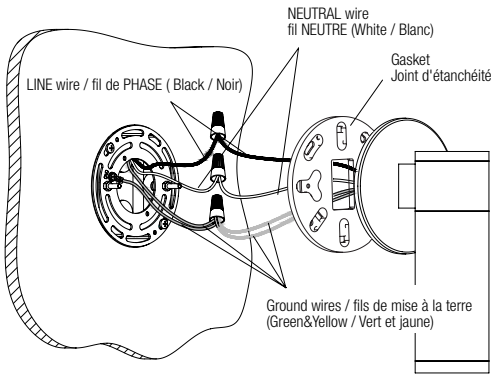

ELECTRICAL CONNECTIONS / CONNEXIONS ÉLECTRIQUES

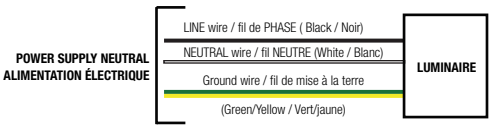

Fig. 1c

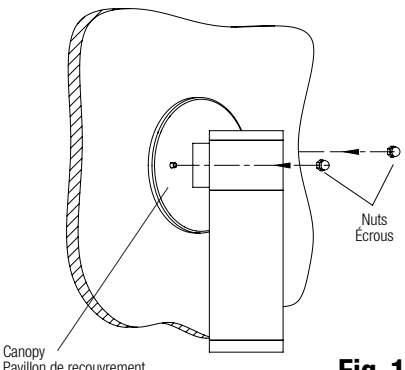

Fig. 1d

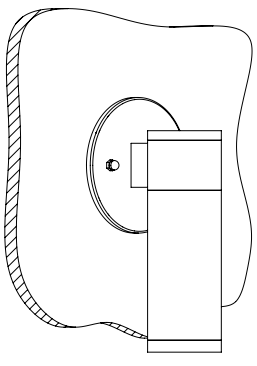

Fig. 1e

Installation Instructions / Notice de montage

EN

WALL MOUNT UP AND DOWN

1. Remove the Universal Spider Adaptor Plate from the luminaire by unscrewing the two canopy screws (Fig. 2a).
2. Unscrew the two luminaire housings and select the desired LED color temperature using the switch placed inside the each cylinder (Fig. 2a detail).
3. Assemble each luminaire by screwing the two parts (Fig. 2a).
4. Install the Universal Spider Adaptor Plate on the wall reccesed junction box by screwing the two screws (Fig. 2b).
5. Make electrical connections between the luminaire and junction box wires as shown in Fig. 2c. Push the wires into the junction box through the central hole of the Universal Spider Adaptor Plate.
6. Make sure that the gasket is well placed and install the canopy of luminaire on the wall Universal Spider Adaptor Plate by using the two screws and exterior nuts (Fig. 2d and Fig. 2e).
7. Apply power.

FR

MONTAGE MURAL BIDIRECTIONNEL

1. Retirer la plaque adaptateur à débouchures universelles du luminaire en dévissant les deux vis du pavillon de recouvrement (Fig. 2a).
2. Dévisser les deux boîtiers des luminaires et sélectionner la température de couleur de DEL choisie à l'aide des interrupteurs situés à l'intérieur du chaque cylindre (Fig. 2a détail).
3. Assembler chaque luminaires en vissant les deux parties (Fig. 2a).
4. Installer la plaque adaptateur à débouchures universelles sur la boîte de jonction encastrée dans le mur en vissant les deux vis (Fig. 2b).
5. Effectuer les connexions électriques entre le luminaire et les fils de la boîte de jonction comme indiqué sur la Fig. 2c. Pousser les fils dans la boîte de jonction par le trou central de la plaque adaptateur à débouchures universelles.
6. S'assurer que le joint d'étanchéité est en place et installer le pavillon de recouvrement du luminaire sur la plaque adaptateur à débouchures universelles du mur à l'aide des deux vis et des écrous extérieurs (Fig. 2d et Fig. 2e).
7. Mettre sous tension.

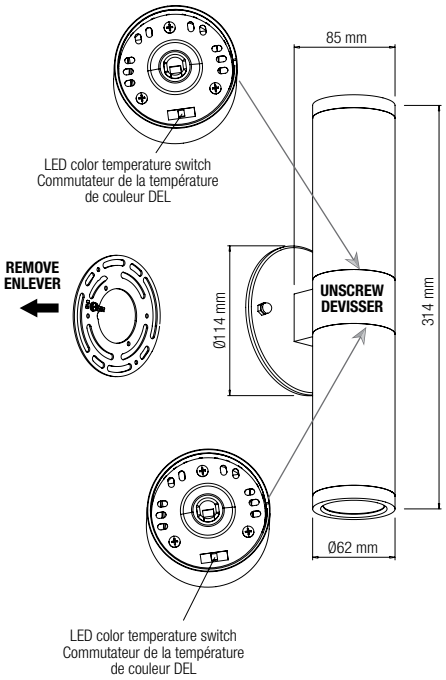

Fig. 2a

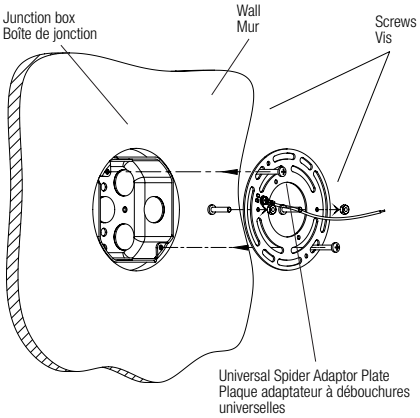

Fig. 2b

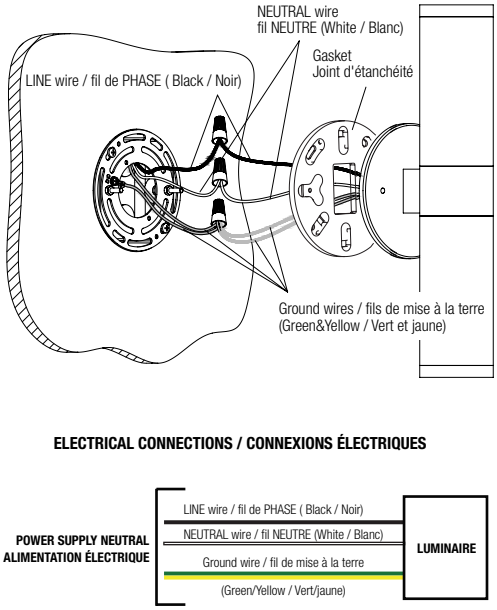

ELECTRICAL CONNECTIONS / CONNEXIONS ÉLECTRIQUES

Fig. 2c

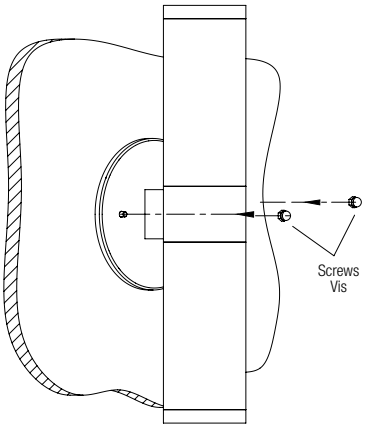

Fig. 2d

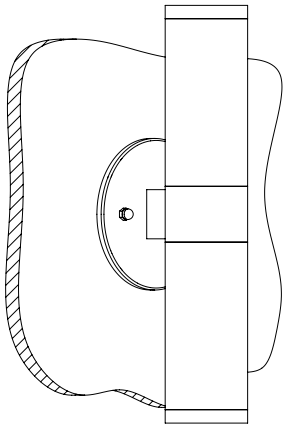

Fig. 2e

Installation Instructions / Notice de montage

EN

OPTIONAL SNOOT INSTALLATION

1. Unscrew the front trim (Fig. 3a, Fig. 4a).
2. Screw the optional snoot in (Fig. 3b, Fig. 4b).
3. Adjust the snoot to the right position (if needed) (Fig. 4c).
4. The installation is complete (Fig. 3c, Fig. 4d).

FR

INSTALLATION DE L'EMBOUT OPTIONNEL

1. Dévisser la garniture avant vers l'extérieur (Fig. 3a, Fig. 4a)
2. Visser l'embout optionnel vers l'intérieur (Fig. 3b, Fig. 4b).
3. Régler l'ambout dans la bonne position (si besoin) (Fig. 4c).
4. L'installation est terminée (Fig. 3c, Fig. 4d).

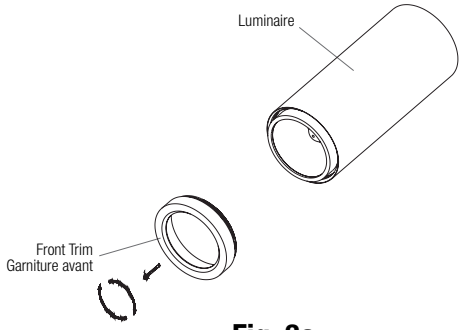

Fig. 3a

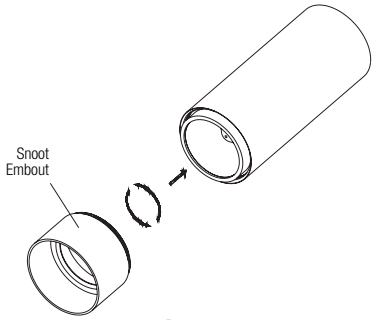

Fig. 3b

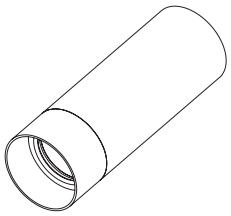

Fig. 3c

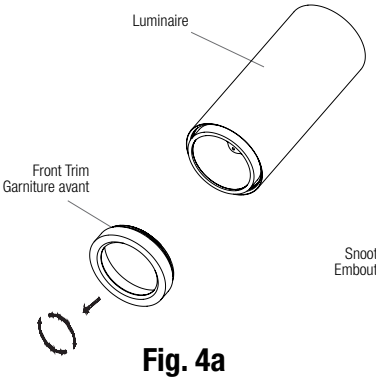

Fig. 4a

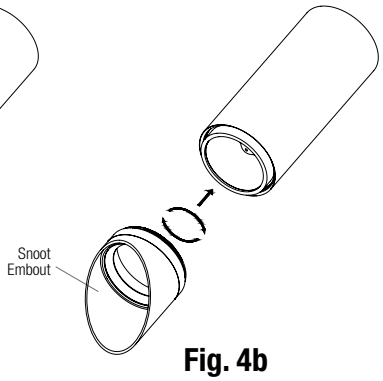

Fig. 4b

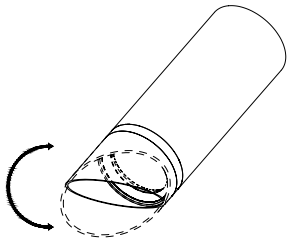

Fig. 4c

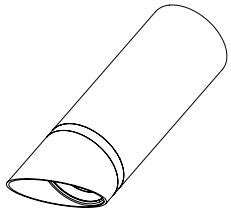

Fig. 4d

EN

OPTIONAL REFLECTOR INSTALLATION

1. Unscrew the front trim (Fig. 5a).
2. Unscrew the reflector retainer ring (Fig. 5b).
3. Remove the reflector from luminaire (Fig. 5c).
4. Place the optional reflector into the luminaire (Fig. 5d).
5. Screw the reflector retainer ring in (Fig. 5e).
6. Screw the front trim in (Fig. 5f).

FR

INSTALLATION DU RÉFLECTEUR OPTIONNEL

1. Dévisser la garniture avant vers l'extérieur (Fig. 5a).
2. Dévisser la bague de retenue du réflecteur (Fig. 5b).
3. Retirer le réflecteur du luminaire (Fig. 5c).
4. Placer le réflecteur optionnel dans le luminaire (Fig. 5d).
5. Visser la bague de retenue du réflecteur (Fig. 5e).
6. Visser la garniture avant (Fig. 5f).

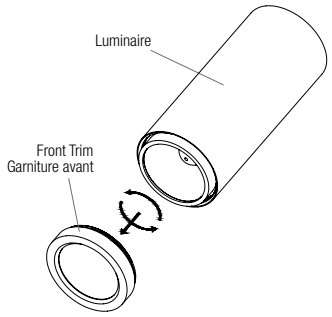

Fig. 5a

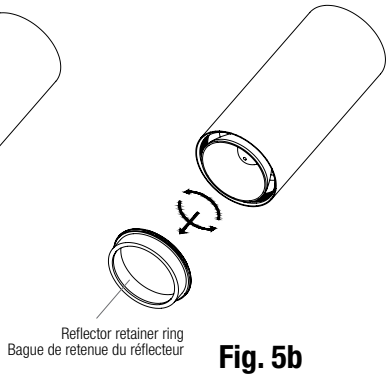

Fig. 5b

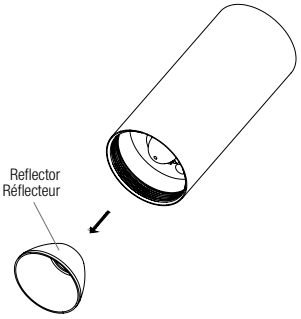

Fig. 5c

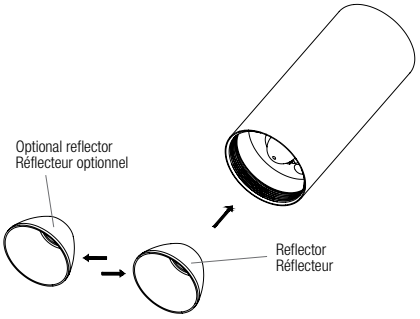

Fig. 5d

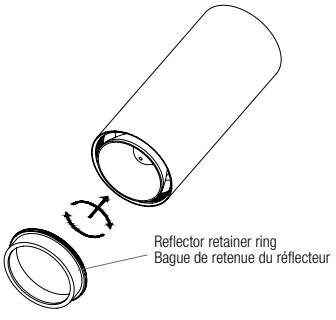

Fig. 5e

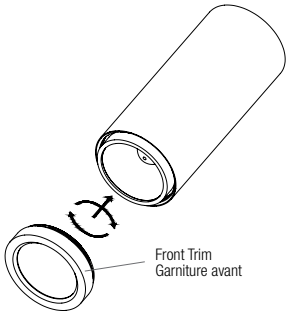

Fig. 5f