# Installation Instructions / Notice de montage

**WARNING**
**ELECTRICAL SHOCK HAZARD**

**AVERTISSEMENT**
**RISQUE D'ÉLECTROCUTION**

**READ and UNDERSTAND these instructions before installing the luminaire.**

**LISEZ cette notice et assurez-vous de la COMPRENDRE avant de monter le luminaire.**

EN

Disconnect the Electrical supply power at the services panel (fuse or circuit breaker box). Failure to do so could result in serious injury.
Only qualified electricians should install this luminaire and the installation MUST conform to the Canadian Electrical Code Part I and any local codes and ordinances. Make sure you have the proper tools and materials to complete the installation before attempting to install the luminaire.

**MONOPOINT MOUNT**

1. Connect the quick connectors between cylinder module and mounting kit wires (Fig. 1a detail).
2. Select the desired LED color temperature using the switch inside the cylinder (Fig. 1a detail).
3. Assemble the luminaire by screwing the two parts (Fig. 1a).
4. Remove the Universal Spider Adaptor Plate from the luminaire by unscrewing the two side canopy screws (Fig. 1b).
5. Install the Universal Spider Adaptor Plate on the ceiling recessed junction box by screwing the two screws (Fig. 1c).
6. Make electrical connections between the luminaire and junction box wires as shown in Fig. 1d. Push the wires into the junction box through the central hole of the Universal Spider Adaptor Plate.
7. Install the canopy of luminaire on the ceiling Universal Spider Adaptor Plate by using the two side screws (Fig. 1e).
8. Adjust the luminaire into desired position as shown in Fig. 1f).
9. Apply power.

FR

Couper l'alimentation du courant électrique au panneau de service (boîte de fusible ou disjoncteur) sans quoi il pourrait en résulter des blessures sérieuses. Seuls des électriciens qualifiés devraient installer ce luminaire et l'installation doit être conforme au Code Canadien de l'Électricité Première Partie ainsi qu'aux codes et règlements locaux. Assurez-vous d'avoir les outils et le matériel nécessaires à l'installation avant d'essayer d'installer le luminaire.

**MONTAGE MONOPOINT**

1. Brancher les connecteurs rapides entre les fils du module cylindrique et ceux du kit de montage (Fig. 1a détail).
2. Sélectionner la température de couleur de la DEL choisie à l'aide de l'interrupteur situé à l'intérieur du cylindre (Fig. 1a détail).
3. Assembler le luminaire en vissant les deux parties (Fig. 1a).
4. Retirer la plaque adaptateur à débouchures universelles du luminaire en dévissant les deux vis latérales du pavillon de recouvrement (Fig. 1b).
5. Installer la plaque adaptateur à débouchures universelles sur la boîte de jonction encastrée dans le plafond en vissant les deux vis (Fig. 1c).
6. Effectuer les connexions électriques entre le luminaire et les fils de la boîte de jonction comme indiqué sur la Fig. 1d. Pousser les fils dans la boîte de jonction par le trou central de la plaque adaptateur à débouchures universelles.
7. Installer le pavillon de recouvrement du luminaire sur la plaque adaptateur à débouchures universelles du plafond à l'aide des deux vis latérales (Fig. 1e).
8. Régler le luminaire dans la position désirée (Fig. 1f).
9. Mettre sous tension.

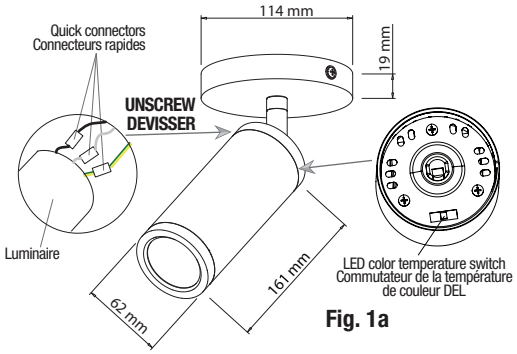


**Fig. 1a**

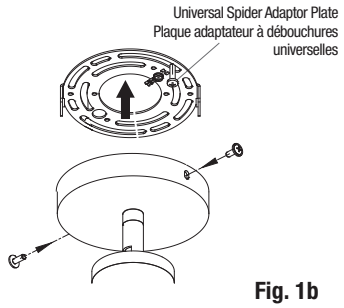


**Fig. 1b**

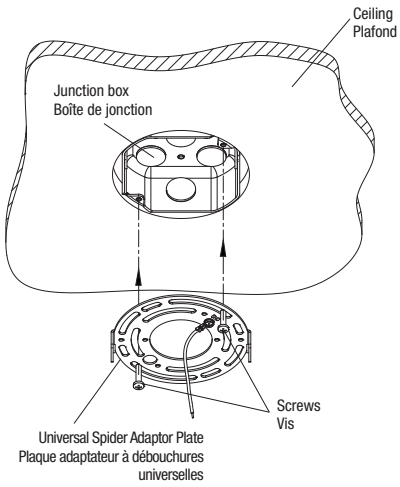


**Fig. 1c**

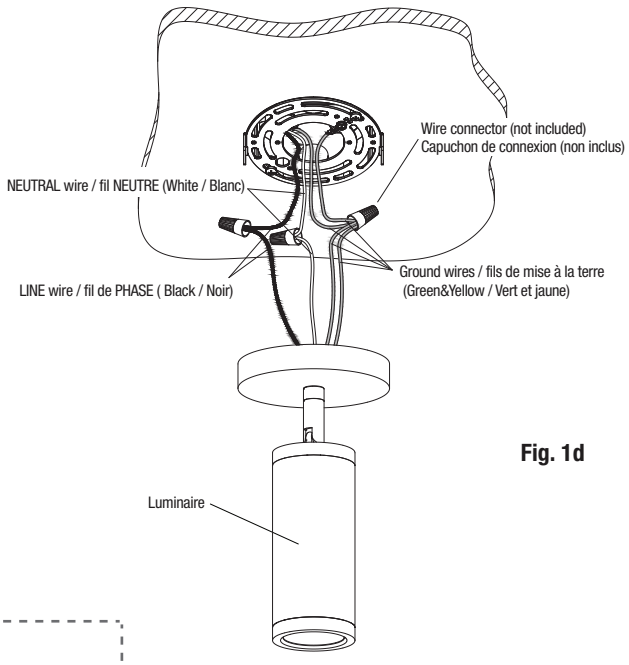


**Fig. 1d**

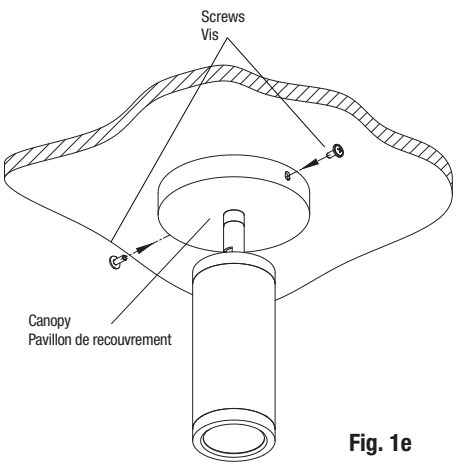


**Fig. 1e**

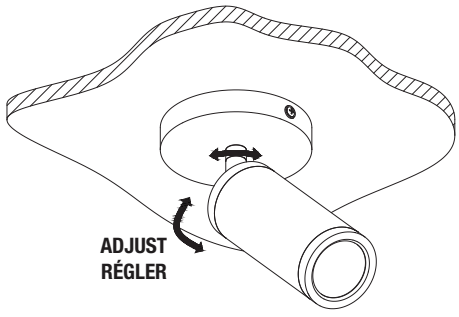


**Fig. 1f**

**ELECTRICAL CONNECTIONS / CONNEXIONS ÉLECTRIQUES**

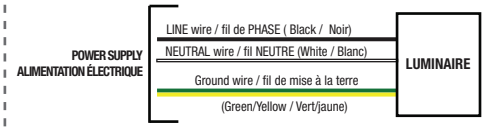

# Installation Instructions / Notice de montage

**WARNING**
**ELECTRICAL SHOCK HAZARD**

**AVERTISSEMENT**
**RISQUE D'ÉLECTROCUTION**

**READ and UNDERSTAND these instructions before installing luminaire.**
**LISEZ cette notice et assurez-vous de la COMPRENDRE avant de monter le luminaire.**

EN

Disconnect the Electrical supply power at the services panel (fuse or circuit breaker box). Failure to do so could result in serious injury.
Only qualified electricians should install this luminaire and the installation MUST conform to the Canadian Electrical Code Part I and any local codes and ordinances. Make sure you have the proper tools and materials to complete the installation before attempting to install the luminaire.

**RECESSED SURFACE MOUNT (Fig. 1)**

1. Connect the quick connectors between cylinder module and mounting kit wires (Fig. 1a detail).
2. Select the desired LED color temperature using the switch inside the cylinder (Fig. 1a detail).
3. Assemble the luminaire by screwing the two parts (Fig. 1a).
4. Cut the appropriate hole into the ceiling (Fig. 1b).
5. Make electrical connections into the junction box between the luminaire and power supply wires as shown in Fig. 1b.
6. Push the spring towards the back and stuff the junction box into the cutting holes. Secure the spring to the ceiling titghtly (Fig. 1c and Fig. 1d).

**NOTE:** Make sure that the gasket is properly placed to assure the waterproofness of luminaire. For outdoor mounting or wet location, it is required to use clear, outdoor rated silicone caulk between the gasket and the mounting surface. Use a waterproof junction box ensuring that it is properly sealed.

7. Apply power.

FR

Couper l'alimentation du courant électrique au panneau de service (boîte de fusible ou disjoncteur) sans quoi il pourrait en résulter des blessures sérieuses. Seuls des électriciens qualifiés devraient installer ce luminaire et l'installation doit être conforme au Code Canadien de l'Électricité Première Partie ainsi qu'aux codes et règlements locaux. Assurez-vous d'avoir les outils et le matériel nécessaires à l'installation avant d'essayer d'installer le luminaire.

**MONTAGE EN SUSPENDU ENCASTRÉ (Fig. 1)**

1. Brancher les connecteurs rapides entre les fils du module cylindrique et ceux du kit de montage (détail Fig. 1a).
2. Sélectionner la température de couleur de la DEL choisie à l'aide de l'interrupteur situé à l'intérieur du cylindre (Fig. 1a détail).
3. Assembler le luminaire en vissant les deux parties (Fig. 1a).
4. Découper le trou approprié dans le plafond (Fig. 1b).
5. Effectuer les connexions électriques dans la boîte de jonction entre le luminaire et les fils d'alimentation comme indiqué sur la Fig. 1b.
6. Pousser les ressorts vers l'arrière et insérer la J-BOX dans le trou découpé. Fixer fermement les ressorts au plafond (Fig. 1c et Fig. 1d).

**NOTE :** Vérifier à ce que le joint d'étanchéité soit correctement placé pour garantir l'étanchéité du luminaire. Pour un montage en extérieur ou dans un endroit humide, il est nécessaire d'utiliser un mastic silicone transparent adapté à une utilisation en extérieur entre le joint et la surface de montage. Utilisez un boîtier de jonction étanche en vous assurant qu'il est correctement scellé.

7. Mettre sous tension.

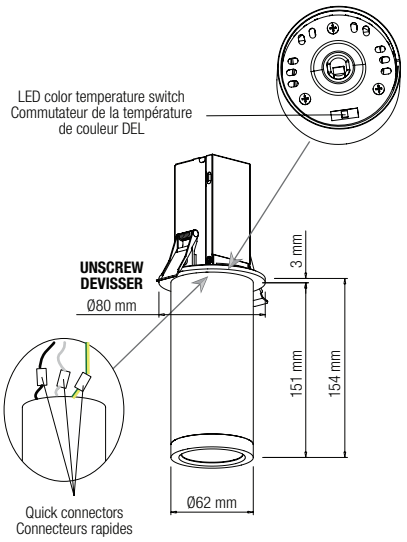


**Fig. 1a**

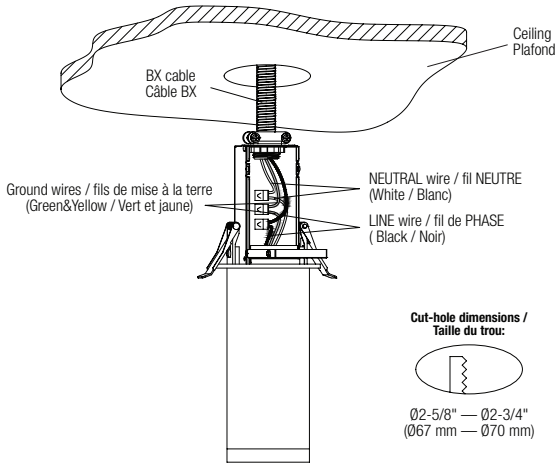


**ELECTRICAL CONNECTIONS / CONNEXIONS ÉLECTRIQUES**

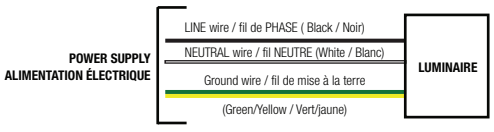


**Fig. 1b**

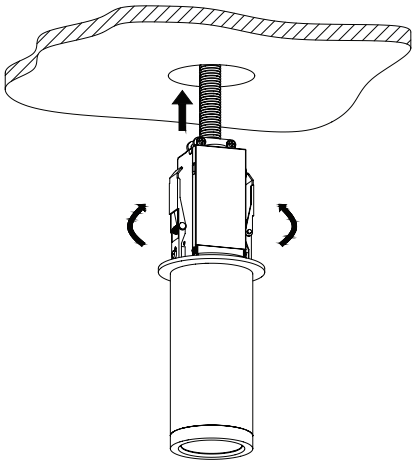

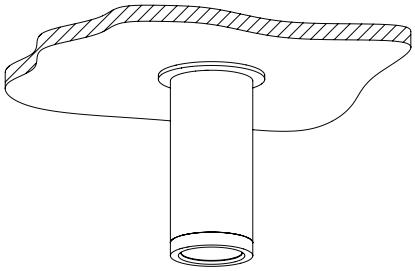

**Fig. 1d**

# Installation Instructions / Notice de montage

**WARNING**
**ELECTRICAL SHOCK HAZARD**

**AVERTISSEMENT**
**RISQUE D'ÉLECTROCUTION**

**READ and UNDERSTAND these instructions before installing luminaire.**
**LISEZ cette notice et assurez-vous de la COMPRENDRE avant de monter le luminaire.**

EN

Disconnect the Electrical supply power at the services panel (fuse or circuit breaker box). Failure to do so could result in serious injury.
Only qualified electricians should install this luminaire and the installation MUST conform to the Canadian Electrical Code Part I and any local codes and ordinances. Make sure you have the proper tools and materials to complete the installation before attempting to install the luminaire.

**SURFACE MOUNT**

1. Connect the quick connectors between cylinder module and mounting kit wires (Fig. 2a detail).
2. Select the desired LED color temperature using the switch inside the cylinder (Fig. 2a detail).
3. Assemble the luminaire by screwing the two parts (Fig. 2a).
4. Remove the Universal Spider Adaptor Plate from the luminaire by unscrewing the two side canopy screws (Fig. 2b).
5. Install the Universal Spider Adaptor Plate on the ceiling recessed junction box by screwing the two screws (Fig. 2c).
6. Make electrical connections between the luminaire and junction box wires as shown in Fig. 2d. Push the wires into the junction box through the central hole of the Universal Spider Adaptor Plate.
7. Install the canopy of luminaire on the ceiling Universal Spider Adaptor Plate by using the two side screws (Fig. 2e and Fig. 2f).

**NOTE:** Make sure that the gasket is properly placed to assure the waterproofness of luminaire. For outdoor mounting or wet location, it is required to use clear, outdoor rated silicone caulk between the gasket and the mounting surface. Use a waterproof junction box ensuring that it is properly sealed.

8. Apply power.

FR

Couper l'alimentation du courant électrique au panneau de service (boîte de fusible ou disjoncteur) sans quoi il pourrait en résulter des blessures sérieuses. Seuls des électriciens qualifiés devraient installer ce luminaire et l'installation doit être conforme au Code Canadien de l'Électricité Première Partie ainsi qu'aux codes et règlements locaux. Assurez-vous d'avoir les outils et le matériel nécessaires à l'installation avant d'essayer d'installer le luminaire.

**MONTAGE EN SURFACE**

1. Brancher les connecteurs rapides entre les fils du module cylindrique et ceux du kit de montage (Fig. 2a détail).
2. Sélectionner la température de couleur de la DEL choisie à l'aide de l'interrupteur situé à l'intérieur du cylindre (Fig. 2a détail).
3. Assembler le luminaire en vissant les deux parties (Fig. 2a).
4. Retirer la plaque adaptateur à débouchures universelles du luminaire en dévissant les deux vis latérales du pavillon de recouvrement (Fig. 2b).
5. Installer la plaque adaptateur à débouchures universelles sur la boîte de jonction encastrée dans le plafond en vissant les deux vis (Fig. 2c).
6. Effectuer les connexions électriques entre le luminaire et les fils de la boîte de jonction comme indiqué sur la Fig. 2d. Pousser les fils dans la boîte de jonction par le trou central de la plaque adaptateur à débouchures universelles.
7. Installer le pavillon de recouvrement du luminaire sur la plaque adaptateur à débouchures universelles du plafond à l'aide des deux vis latérales (Fig. 2e et Fig. 2f).

**NOTE :** Vérifier à ce que le joint d'étanchéité soit correctement placé pour garantir l'étanchéité du luminaire. Pour un montage en extérieur ou dans un endroit humide, il est nécessaire d'utiliser un mastic silicone transparent adapté à une utilisation en extérieur entre le joint et la surface de montage. Utilisez un boîtier de jonction étanche en vous assurant qu'il est correctement scellé.

8. Mettre sous tension.

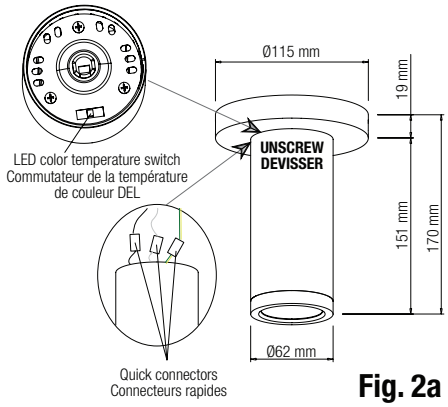

Fig. 2a

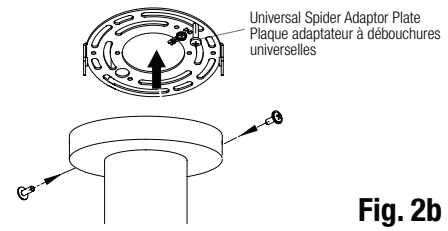

Fig. 2b

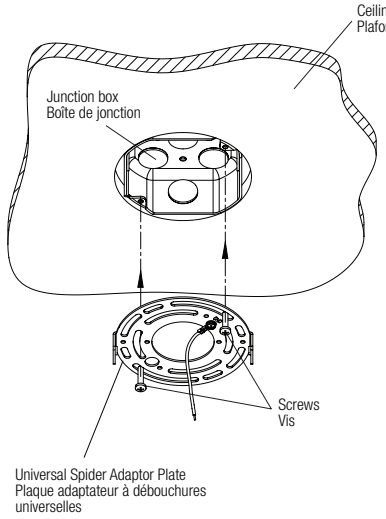

Fig. 2c

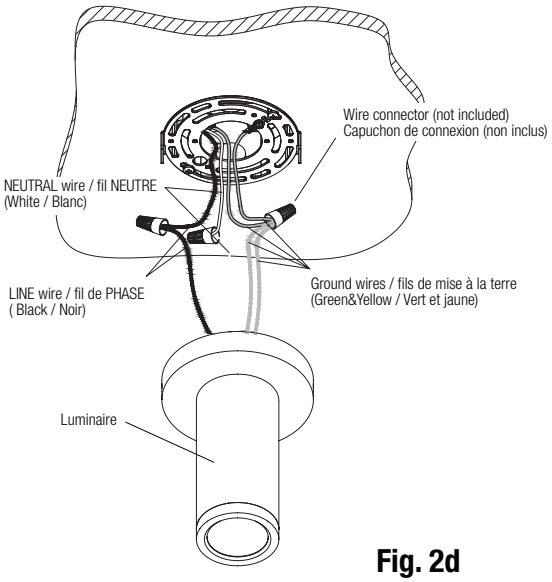

Fig. 2d

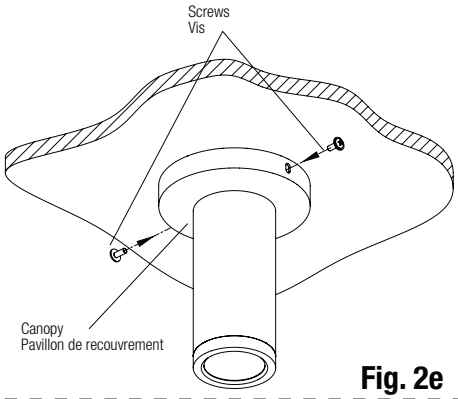

Fig. 2e

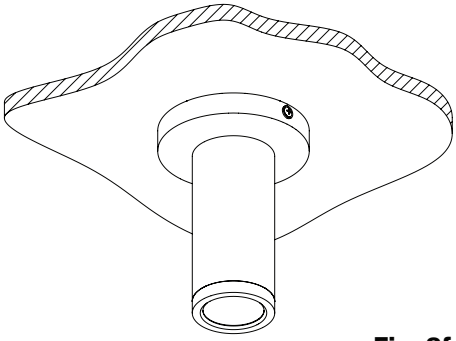
Fig. 2f

**ELECTRICAL CONNECTIONS / CONNEXIONS ÉLECTRIQUES**

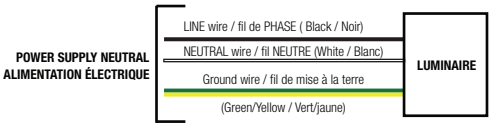

# Installation Instructions / Notice de montage

**WARNING**
**ELECTRICAL SHOCK HAZARD**

**AVERTISSEMENT**
**RISQUE D'ÉLECTROCUTION**

**READ and UNDERSTAND these instructions before installing the luminaire.**

**LISEZ cette notice et assurez-vous de la COMPRENDRE avant de monter le luminaire.**

EN

Disconnect the Electrical supply power at the services panel (fuse or circuit breaker box). Failure to do so could result in serious injury.
Only qualified electricians should install this luminaire and the installation MUST conform to the Canadian Electrical Code Part I and any local codes and ordinances. Make sure you have the proper tools and materials to complete the installation before attempting to install the luminaire.

**SUSPENDED MOUNT**

1. Connect the quick connectors between cylinder module and mounting kit wires (Fig. 1a detail).
2. Select the desired LED color temperature using the switch inside the cylinder (Fig. 1a detail).
3. Assemble the luminaire by screwing the two parts (Fig. 1a).
4. Remove the Universal Spider Adaptor Plate from the luminaire by unscrewing the two side canopy screws (Fig. 1b).
5. Install the Universal Spider Adaptor Plate on the ceiling recessed junction box by screwing the two screws (Fig. 1c).
6. Adjust the power cable length if needed. Slide the canopy strain relief by unscrewing the screw and cut the power cable at desired length. Fasten the power cable on the canopy using the strain relief (screw the strain relief screw to lock the power cable) (Fig. 1d).
7. Make electrical connections between the luminaire and junction box wires as shown in Fig. 1e. Push the wires into the junction box through the central hole of the Universal Spider Adaptor Plate.
8. Install the canopy of luminaire on the ceiling Universal Spider Adaptor Plate by using the two side screws (Fig. 1f and Fig. 1g).
9. Apply power.

FR

Couper l'alimentation du courant électrique au panneau de service (boîte de fusible ou disjoncteur) sans quoi il pourrait en résulter des blessures sérieuses. Seuls des électriciens qualifiés devraient installer ce luminaire et l'installation doit être conforme au Code Canadien de l'Électricité Première Partie ainsi qu'aux codes et règlements locaux. Assurez-vous d'avoir les outils et le matériel nécessaires à l'installation avant d'essayer d'installer le luminaire.

**MONTAGE SUSPENDU**

1. Brancher les connecteurs rapides entre les fils du module cylindrique et ceux du kit de montage (Fig. 1a détail).
2. Sélectionner la température de couleur de la DEL choisie à l'aide de l'interrupteur situé à l'intérieur du cylindre (Fig. 1a détail).
3. Assembler le luminaire en vissant les deux parties (Fig. 1a).
4. Retirer la plaque adaptateur à débouchures universelles du luminaire en dévissant les deux vis latérales du pavillon de recouvrement (Fig. 1b).
5. Installer la plaque adaptateur à débouchures universelles sur la boîte de jonction encastrée dans le plafond en vissant les deux vis (Fig. 1c).
6. Ajuster la longueur du câble d'alimentation si nécessaire. Glisser l'embout de sécurité en dévissant la vis et couper le câble d'alimentation à la longueur désirée. Fixer le câble d'alimentation sur le pavillon de recouvrement en utilisant l'embout de sécurité (visser la vis de l'embout de sécurité pour bloquer le câble d'alimentation) (Fig. 1d).
7. Effectuer les connexions électriques entre le luminaire et les fils de la boîte de jonction comme indiqué sur la Fig. 1e. Pousser les fils dans la boîte de jonction par le trou central de la plaque adaptateur à débouchures universelles.
8. Installer le pavillon de recouvrement du luminaire sur la plaque adaptateur à débouchures universelles du plafond à l'aide des deux vis latérales (Fig. 1f et Fig. 1g).
9. Mettre sous tension.

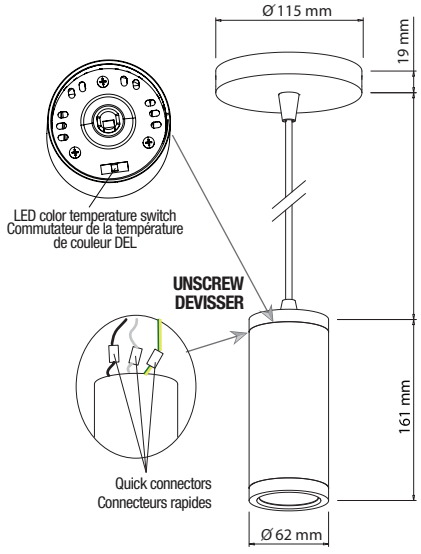


**Fig. 1a**

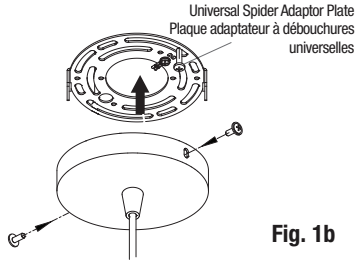


**Fig. 1b**

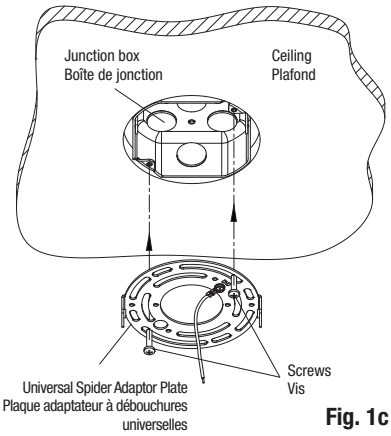


**Fig. 1c**

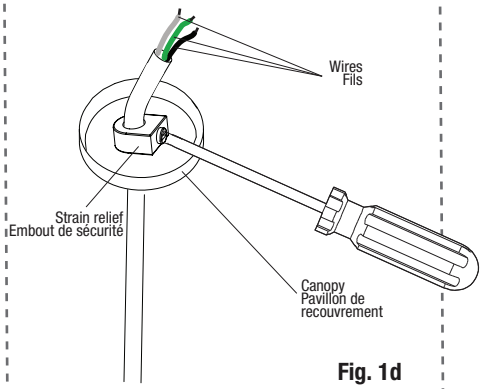


**Fig. 1d**

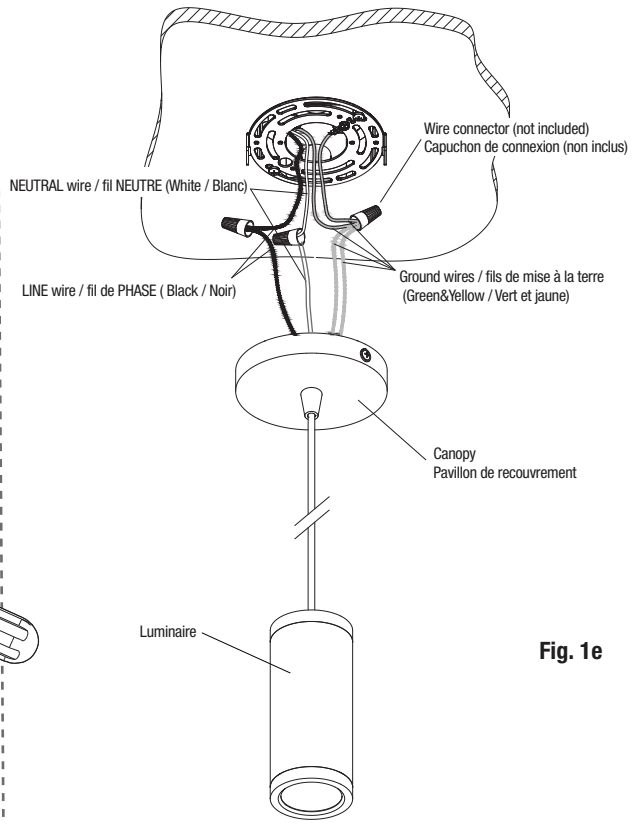


**Fig. 1e**

**ELECTRICAL CONNECTIONS / CONNEXIONS ÉLECTRIQUES**

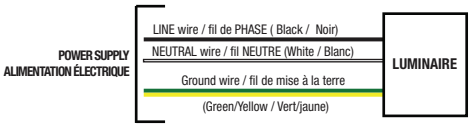


**Fig. 1e**

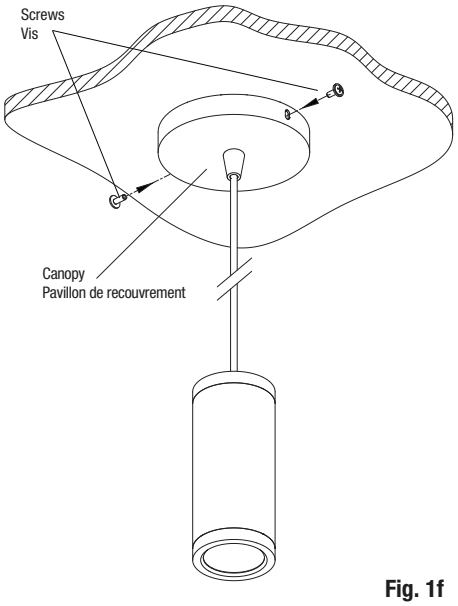


**Fig. 1f**

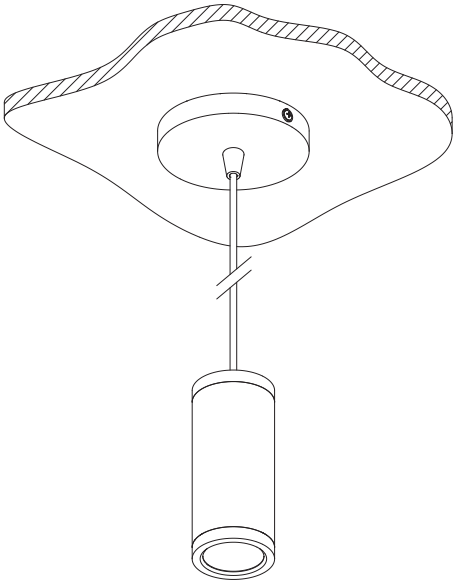

**Fig. 1g**

# Installation Instructions / Notice de montage

**WARNING**
**ELECTRICAL SHOCK HAZARD**

**AVERTISSEMENT**
**RISQUE D'ÉLECTROCUTION**

**READ and UNDERSTAND these instructions before installing the luminaire.**

**LISEZ cette notice et assurez-vous de la COMPRENDRE avant de monter le luminaire.**

EN

Disconnect the Electrical supply power at the services panel (fuse or circuit breaker box). Failure to do so could result in serious injury.
Only qualified electricians should install this luminaire and the installation MUST conform to the Canadian Electrical Code Part I and any local codes and ordinances. Make sure you have the proper tools and materials to complete the installation before attempting to install the luminaire.

**TRACK JUNO MOUNT (Fig. 1)**

1. Connect the quick connectors between cylinder module and mounting kit wires (Fig. 1a detail).
2. Select the desired LED color temperature using the switch inside the cylinder (Fig. 1a detail)
3. Assemble the luminaire by screwing the two parts (Fig. 1a).
4. Insert the brass contacts on the top of Track Adaptor J-type into the Track Channel (Fig. 1b).
5. Rotate the Track Adaptor J-type 90° (Fig. 1c) so that the Indicator arrow point toward the polarity groove once installed (Fig. 1d).

**NOTE:** Be careful not to touch the track bar inside the track with bare hands.

6. Adjust the luminaire into desired position (Fig. 1e).
7. Apply power.

FR

Couper l'alimentation du courant électrique au panneau de service (boîte de fusible ou disjoncteur) sans quoi il pourrait en résulter des blessures sérieuses. Seuls des électriciens qualifiés devraient installer ce luminaire et l'installation doit être conforme au Code Canadien de l'Électricité Première Partie ainsi qu'aux codes et règlements locaux. Assurez-vous d'avoir les outils et le matériel nécessaires à l'installation avant d'essayer d'installer le luminaire.

**MONTAGE SUR UN RAIL TYPE JUNO (Fig. 1)**

1. Brancher les connecteurs rapides entre les fils du module cylindrique et ceux du kit de montage (détail Fig. 1a).
2. Sélectionner la température de couleur de la DEL choisie à l'aide de l'interrupteur situé à l'intérieur du cylindre (Fig. 1a détail).
3. Assembler le luminaire en vissant les deux parties (Fig. 1a).
4. Insérer les contacts en laiton de l'adaptateur dans l'encoche du rail (Fig. 1b).
5. Tourner l'adaptateur de type J de 90° (Fig. 1c) de sorte à ce que l'indicateur fléché pointe vers la rainure de polarité une fois installés (Fig. 1d).

**NOTE:** Veillez à ne pas toucher à mains nues la barre d'alimentation située à l'intérieur du rail.

6. Régler le luminaire dans la position désirée (Fig. 1e).
7. Mettre sous tension.

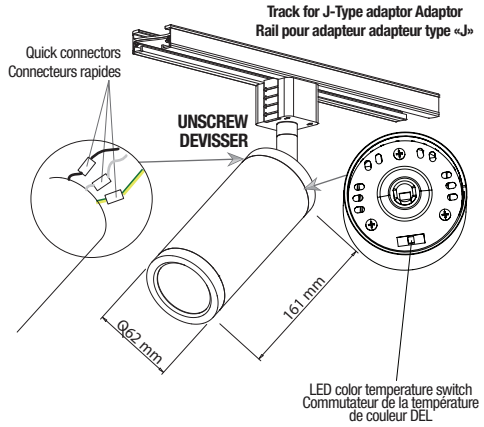


Fig. 1a

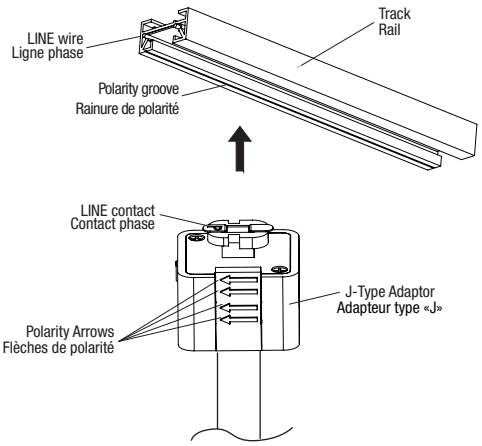


Fig. 1b

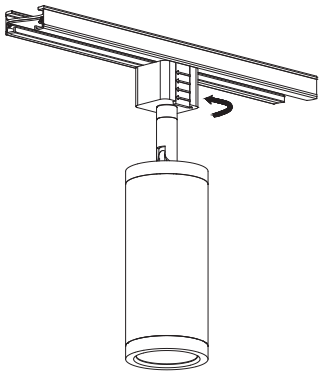

Fig. 1c

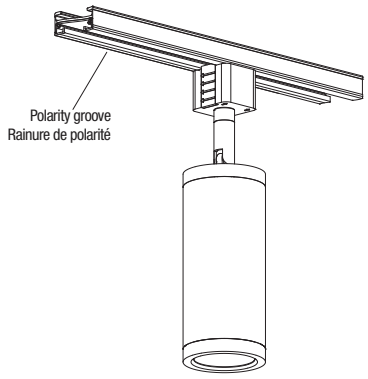


Fig. 1d

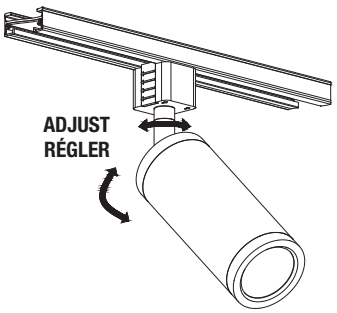


Fig. 1e

# Installation Instructions / Notice de montage

**WARNING**
**ELECTRICAL SHOCK HAZARD**

**AVERTISSEMENT**
**RISQUE D'ÉLECTROCUTION**

**READ and UNDERSTAND these instructions before installing the luminaire.**

**LISEZ cette notice et assurez-vous de la COMPRENDRE avant de monter le luminaire.**

EN

Disconnect the Electrical supply power at the services panel (fuse or circuit breaker box). Failure to do so could result in serious injury.
Only qualified electricians should install this luminaire and the installation MUST conform to the Canadian Electrical Code Part I and any local codes and ordinances. Make sure you have the proper tools and materials to complete the installation before attempting to install the luminaire.

FR

Couper l'alimentation du courant électrique au panneau de service (boîte de fusible ou disjoncteur) sans quoi il pourrait en résulter des blessures sérieuses. Seuls des électriciens qualifiés devraient installer ce luminaire et l'installation doit être conforme au Code Canadien de l'Électricité Première Partie ainsi qu'aux codes et règlements locaux. Assurez-vous d'avoir les outils et le matériel nécessaires à l'installation avant d'essayer d'installer le luminaire.

**TRACK JUNO SUSPENDED MOUNT**

1. Connect the quick connectors between cylinder module and mounting kit wires (Fig. 1a detail).
2. Select the desired LED color temperature using the switch inside the cylinder (Fig. 1a detail).
3. Assemble the luminaire by screwing the two parts (Fig. 1a).
4. Adjust the power cable length if needed. Slide the cover strain relief by unscrewing the screw and cut the power cable at desired length. Fasten the power cable on the cover using the strain relief (screw the strain relief screw to lock the power cable)(Fig. 1b).
Connect the quick connectors between cylinder module and mounting kit wires.
5. Insert the brass contacts on the top of Track Adaptor J-type into the Track Channel (Fig. 1c).
6. Rotate the Track Adaptor J-type 90° (Fig. 1c) so that the Indicator Arrow point toward the Polarity Groove once installed (Fig. 1d).
**NOTE:** Be careful not to touch the track bar inside the track with bare hands.
7. Apply power, installation is compleated (Fig. 1e).

**MONTAGE SUR UN RAIL TYPE JUNO SUSPENDU**

1. Brancher les connecteurs rapides entre les fils du module cylindrique et ceux du kit de montage (détail Fig. 1a).
2. Sélectionner la température de couleur de la DEL choisie à l'aide de l'interrupteur situé à l'intérieur du cylindre (Fig. 1a détail).
3. Assembler le luminaire en vissant les deux parties (Fig. 1a). Insérer les contacts en laiton de l'adaptateur dans l'encoche du rail (Fig. 1b).
4. Ajuster la longueur du câble d'alimentation si nécessaire. Glisser l'embout de sécurité du couvercle en dévissant la vis et couper le câble d'alimentation à la longueur désirée. Fixer le câble d'alimentation sur le couvercle en utilisant l'embout de sécurité (visser la vis de l'embout de sécurité pour bloquer le câble d'alimentation) (Fig. 1b).
Connecter les connecteurs rapides entre les fils du module cylindrique et ceux du kit de montage.
5. Insérer les contacts en laiton de l'adaptateur dans l'encoche du rail (Fig. 1c).
6. Tourner l'adaptateur de 90° (Fig. 1c) de sorte à ce que l'indicateur flèche pointe vers la rainure de polarité une fois installés (Fig. 1d).
**NOTE:** Veillez à ne pas toucher à mains nues la barre d'alimentation située à l'intérieur du rail.
7. Mettre sous tension, l'installation est terminée (Fig. 1e).

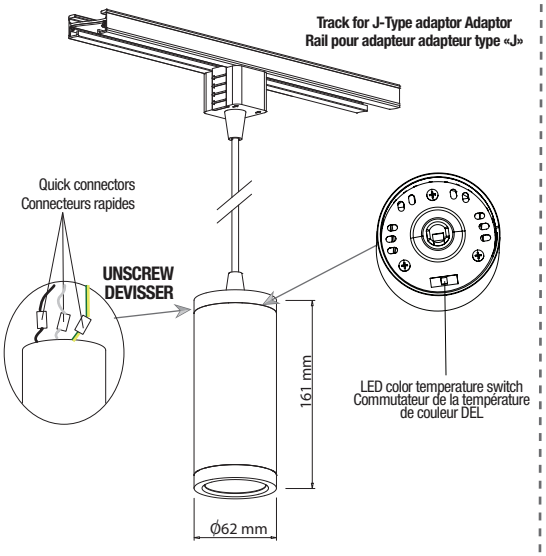


Fig. 1a

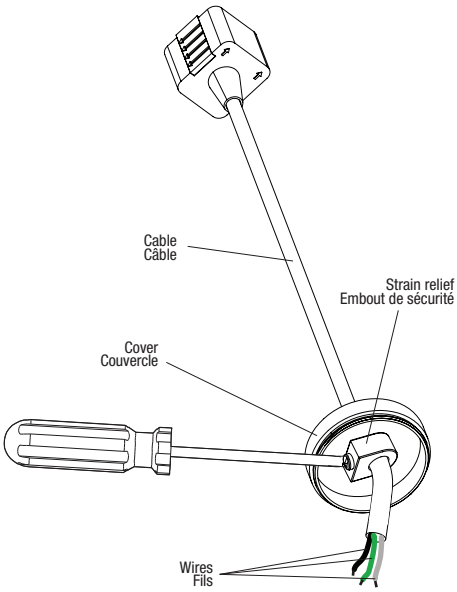


Fig. 1b

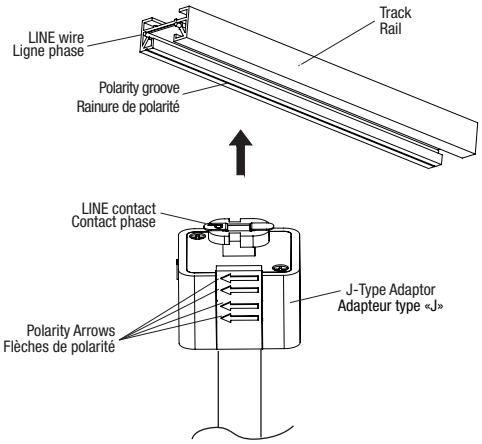


Fig. 1c

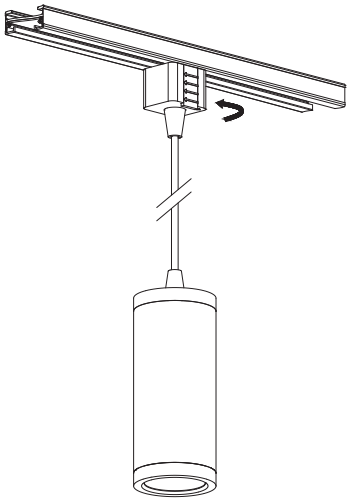

Fig. 1d

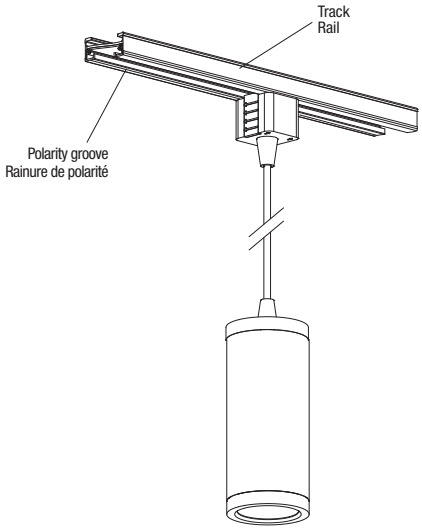


Fig. 1e

## Installation Instructions / Notice de montage

**WARNING**
**ELECTRICAL SHOCK HAZARD**

**AVERTISSEMENT**
**RISQUE D'ÉLECTROCUTION**

**READ and UNDERSTAND these instructions before installing the luminaire.**

**LISEZ cette notice et assurez-vous de la COMPRENDRE avant de monter le luminaire.**

EN

Disconnect the Electrical supply power at the services panel (fuse or circuit breaker box). Failure to do so could result in serious injury.
Only qualified electricians should install this luminaire and the installation MUST conform to the Canadian Electrical Code Part I and any local codes and ordinances. Make sure you have the proper tools and materials to complete the installation before attempting to install the luminaire.

FR

Couper l'alimentation du courant électrique au panneau de service (boîte de fusible ou disjoncteur) sans quoi il pourrait en résulter des blessures sérieuses. Seuls des électriciens qualifiés devraient installer ce luminaire et l'installation doit être conforme au Code Canadien de l'Électricité Première Partie ainsi qu'aux codes et règlements locaux. Assurez-vous d'avoir les outils et le matériel nécessaires à l'installation avant d'essayer d'installer le luminaire.

## Installation Instructions / Notice de montage

**OPTIONAL SNOOT INSTALLATION**
1. Unscrew the front trim (Fig. 1a, Fig. 2 a).
2. Screw the optional snoot in (Fig.1b, Fig. 2b).
3. Adjust the snoot to the right position (if needed) (Fig. 2c).
4. The installation is complete (Fig. 1c, Fig. 2d).

**INSTALLATION DE L'EMBOUT OPTIONNEL**
1. Dévisser la garniture avant vers l'extérieur (Fig. 1a, Fig. 2a).
2. Visser l'embout optionnel vers l'intérieur (Fig. 1b, Fig. 2b).
3. Régler l'ambout dans la bonne position (si besoin) (Fig. 2c).
4. L'installation est terminée (Fig. 1c, Fig. 2d).

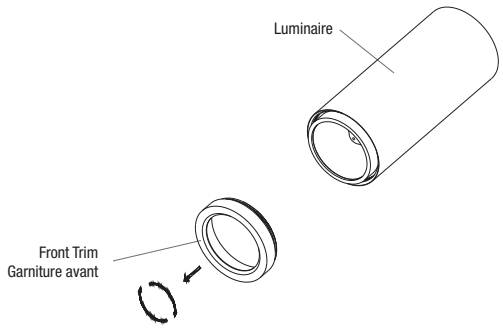


**Fig. 1a**

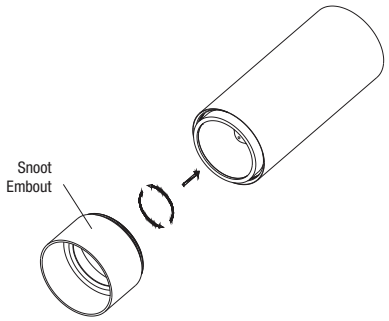


**Fig. 1b**

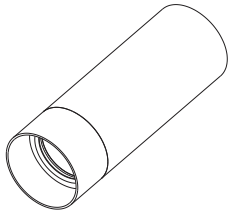

**Fig. 1c**

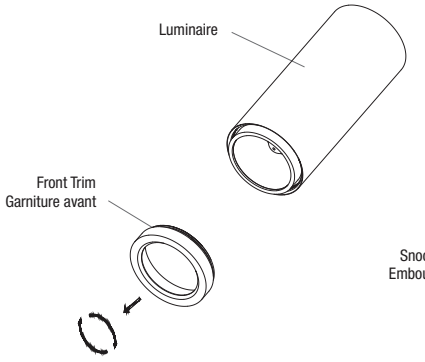


**Fig. 2a**

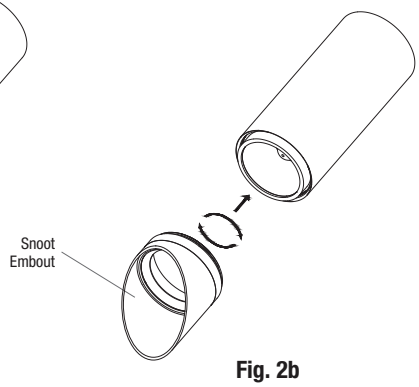


**Fig. 2b**

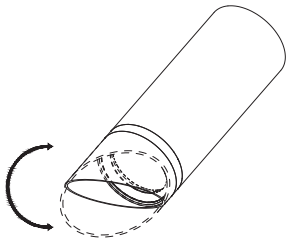

**Fig. 2c**

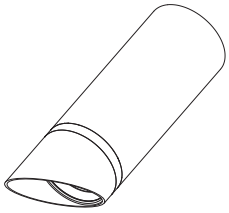

**Fig. 2d**

## Installation Instructions / Notice de montage

**WARNING**
**ELECTRICAL SHOCK HAZARD**

**AVERTISSEMENT**
**RISQUE D'ÉLECTROCUTION**

**READ and UNDERSTAND these instructions before installing the luminaire.**

**LISEZ cette notice et assurez-vous de la COMPRENDRE avant de monter le luminaire.**

EN

Disconnect the Electrical supply power at the services panel (fuse or circuit breaker box). Failure to do so could result in serious injury.
Only qualified electricians should install this luminaire and the installation MUST conform to the Canadian Electrical Code Part I and any local codes and ordinances. Make sure you have the proper tools and materials to complete the installation before attempting to install the luminaire.

FR

Couper l'alimentation du courant électrique au panneau de service (boîte de fusible ou disjoncteur) sans quoi il pourrait en résulter des blessures sérieuses. Seuls des électriciens qualifiés devraient installer ce luminaire et l'installation doit être conforme au Code Canadien de l'Électricité Première Partie ainsi qu'aux codes et règlements locaux. Assurez-vous d'avoir les outils et le matériel nécessaires à l'installation avant d'essayer d'installer le luminaire.

**OPTIONAL REFLECTOR INSTALLATION**

1. Unscrew the front trim (Fig. 1a).
2. Unscrew the reflector retainer ring (Fig. 1b).
3. Remove the reflector from luminaire (Fig. 1c).
4. Place the optional reflector into the luminaire (Fig. 1d).
5. Screw the reflector retainer ring in (Fig. 1e).
6. Screw the front trim in (Fig. 1f).

**INSTALLATION DU RÉFLECTEUR OPTIONNEL**

1. Dévisser la garniture avant vers l'extérieur (Fig. 1a).
2. Dévisser la bague de retenue du réflecteur (Fig. 1b).
3. Retirer le réflecteur du luminaire (Fig. 1c).
4. Placer le réflecteur optionnel dans le luminaire (Fig. 1d).
5. Visser la bague de retenue du réflecteur (Fig. 1e).
6. Visser la garniture avant (Fig. 1f).

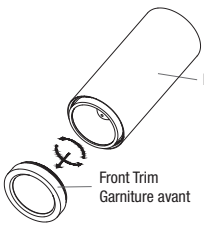


**Fig. 1a**

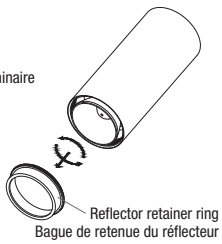


**Fig. 1b**

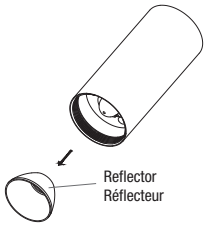


**Fig. 1c**

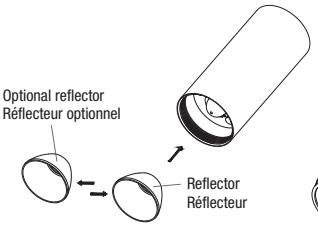


**Fig. 1d**

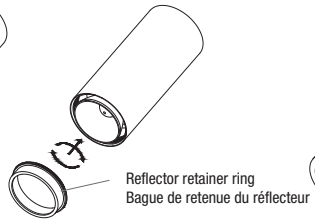


**Fig. 1e**

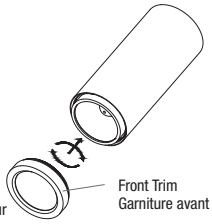


**Fig. 1f**

**OPTIONAL HONEYCOMB INSTALLATION**

1. Unscrew the front trim (Fig. 2a).
2. Place the honeycomb over the opening (Fig. 2b).
3. Screw the front trim back on (Fig. 2c).
4. The installation is complete (Fig. 2d).

**INSTALLATION DE NID D'ABEILLES OPTIONNEL**

1. Dévisser la garniture avant (Fig. 2a).
2. Placez le nid d'abeilles sur l'ouverture avant (Fig. 2b).
3. Revissez la garniture avant (Fig. 2c).
4. L'installation est terminée (Fig. 2d).

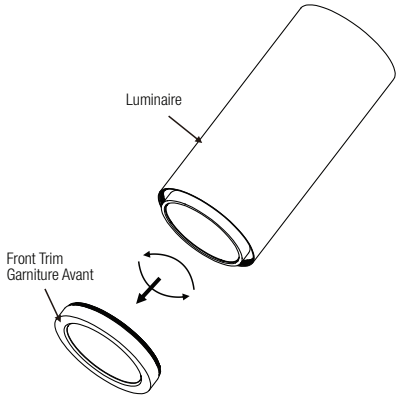


**Fig. 2a**

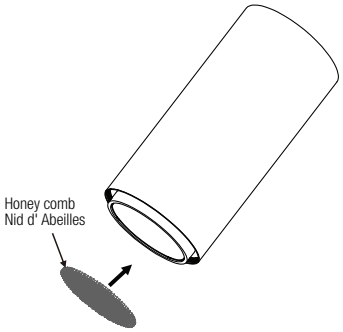


**Fig. 2b**

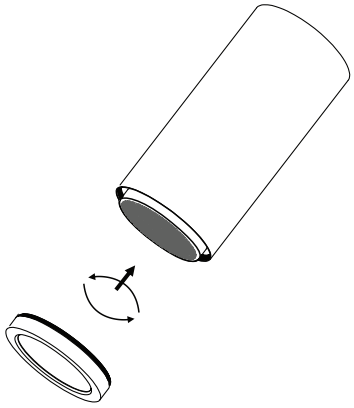

**Fig. 2c**

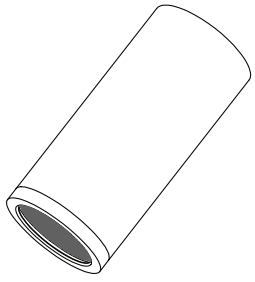

**Fig. 2d**