Installation Instructions / Notice de montage

WARNING
ELECTRICAL SHOCK HAZARD

AVERTISSEMENT
RISQUE D'ÉLECTROCUTION

READ and UNDERSTAND these instructions before installing luminaire.
LISEZ cette notice et assurez-vous de la COMPRENDRE avant de monter le luminaire.

EN

Disconnect the Electrical supply power at the services panel (fuse or circuit breaker box). Failure to do so could result in serious injury.
Only qualified electricians should install this luminaire and the installation MUST be conform to the Canadian Electrical Code Part I, NEC and any local codes and ordinances. Any change or modifications not expressly approved by the party responsible for compliance could void the authority to operate the equipment. Make sure you have the proper tools and materials to complete the installation before attempting to install the luminaire.

1. Extend a supply of rated voltage 120-347 VAC near the ceiling opening where the unit will be installed. Use a BX cable (armored cable).
2. Select the appropriate color temperature and power by using the switches on the wiring box (Fig. 2).
3. Angle the fixture into the ceiling opening and place it securely onto the T-Grid (Fig. 1, step "a"). Fold the earthquake hooks as shown in Fig. 2, step "b".
4. Make electrical connexions (Fig. 1, step "c").
- Remove the access plate from the wiring box on the back of the luminaire's housing (see Fig. 1 detail).
- Install the BX cable onto the access plate using a suitable flexible metal conduit connector (not included).
- Make wiring observing the polarity as follows: the GROUND wire (green) connected to the supplier grounding conductor (green), the line wire (black) to the PHASE conductor (black) and the neutral wire (white) to the NEUTRAL conductor (white).
For 0-10 V dimming, connect purple lead to "+" lead and the pink lead to "-" lead (Fig. 3).
- Re-install again the access plate onto the wiring box and fasten the screw.
5. Secure the luminaire with safety cables (not included) as shown in Fig. 1, step "d". Securely fasten one end of each safety cable to the luminaire and the other end to the ceiling structure.
6. Apply power.

FR

Couper l'alimentation du courant électrique au panneau de service (boîte de fusible ou disjoncteur) sans quoi il pourrait en résulter des blessures sérieuses.
Seuls des électriciens qualifiés devraient installer ce luminaire et l'installation doit être conforme au Code Canadien de l'Électricité Première Partie, NEC ainsi qu'aux codes et règlements locaux. Tout changement ou toute modification, qui n'a pas été expressément approuvé par l'entité responsable de la conformité de cette unité aux standards applicables, pourrait résulter en l'annulation de la certification permettant l'utilisation de cette unité. Assurez-vous d'avoir les outils et le matériel nécessaires à l'installation avant d'essayer d'installer le luminaire.

1. Apporter une alimentation électrique pour la tension désirée 120-347 VCA. près de l'ouverture prévue dans le plafond pour installer l'unité. Utiliser un câble BX (câble à gaine métallique).
2. Sélectionner la température de couleur et la puissance appropriée à l'aide des commutateurs situés sur la boîte de filages du luminaire (Fig. 2).
3. Incliner le luminaire dans l'ouverture du plafond et placez-le de façon à ce qu'il s'emboite de façon sécuritaire sur la grille de plafond en T (Fig. 1 étape "a"). Plier les crochets de tremblement de terre, comme montré dans la Fig. 2 étape "b".
4. Faire les connexions électriques (Fig. 1, étape "c").
- Enlever la plaque d'accès du boîte de filages situé à l'arrière du boîtier du luminaire (voir le détail dans la Fig. 1).
- Installer le câble BX sur la plaque d'accès à l'aide d'un raccord de conduit métallique flexible approprié (non fourni).
- Raccorder les fils en respectant les polarités, soit le fil de mise à la terre (vert) connecté au fil de mise à terre du fournisseur (vert), le fil actif (noir) pour le conducteur PHASE (noir) et le fil neutre (blanc) pour le conducteur NEUTRE (blanc).
Pour le gradation 0-10 V, connecter le fil violet au fil "+" et le fil rose au fil "-" (Fig. 3).
5. Sécuriser le luminaire avec des câbles de sécurité (non fournis) comme indiqué sur la Fig. 1, étape "d".Fixer fermement une extrémité de chaque câble de sécurité au luminaire et l'autre extrémité à la structure du plafond.
6. Mettre sous tension.

Fig. 1

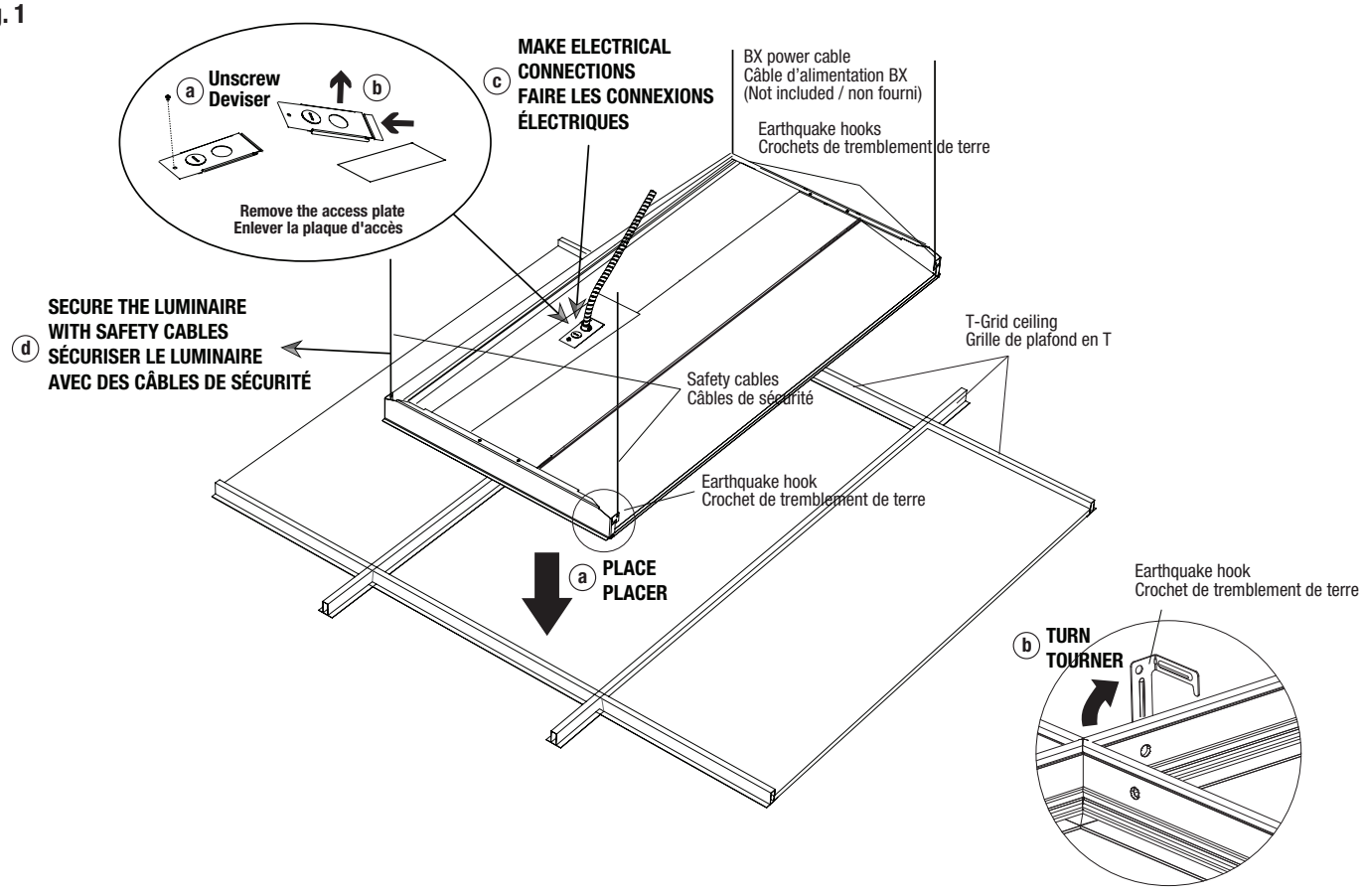

Installation Instructions / Notice de montage

Fig. 2

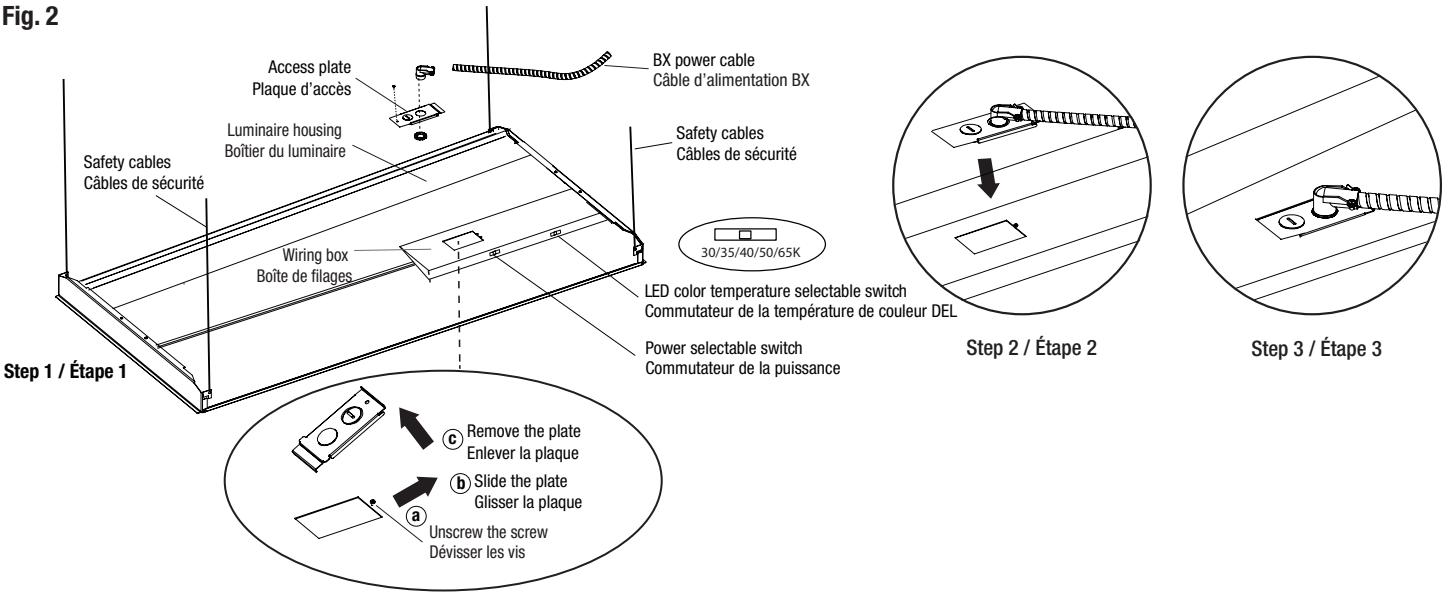

Fig. 3

ELECTRICAL WIRING DIAGRAM FOR LUMINAIRE
SCHÉMA ÉLECTRIQUE POUR LUMINAIRE

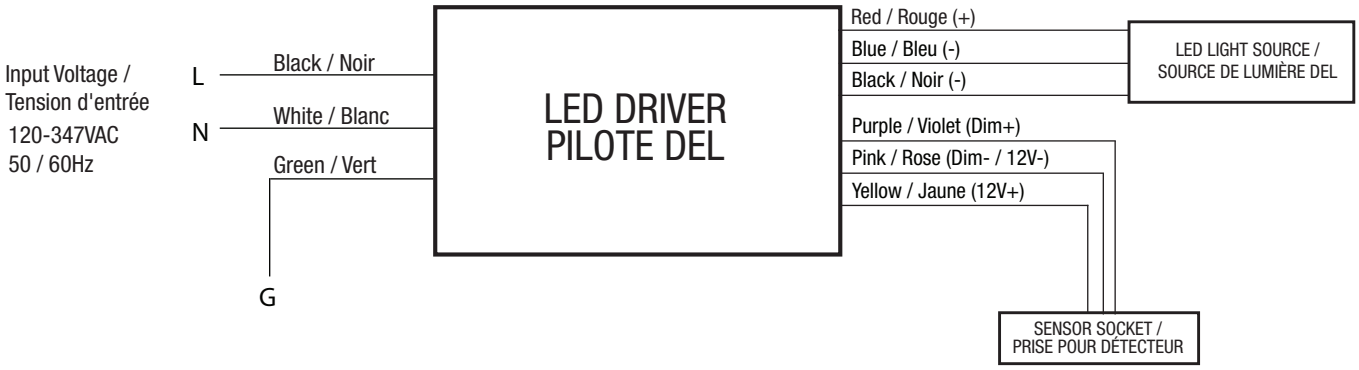

SENSOR INSTALLATION

1. Rotate and detach the sensor socket cap (Fig. 4).
2. Insert the sensor into the socket (Fig. 5)
3. Secure the sensor by rotating it clockwise until it is locked (Fig. 6 & Fig. 7).

INSTALLATION DU DÉTECTEUR

1. Tourner et retirer le capuchon de la prise du détecteur (Fig. 4).
2. Insérer le détecteur dans la prise (Fig. 5).
3. Fixer le détecteur en le tournant dans le sens des aiguilles d'une montre jusqu'à ce qu'il s'enclenche (Fig. 6 & Fig. 7).

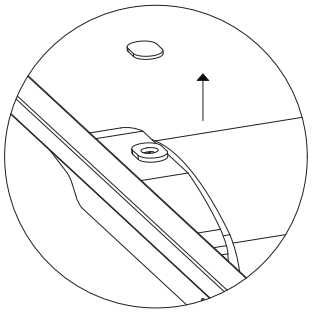

Fig. 4

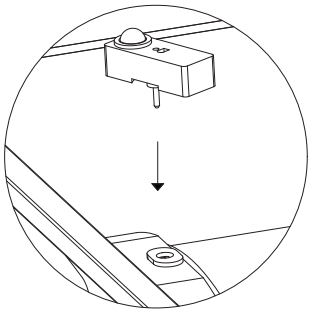

Fig. 5

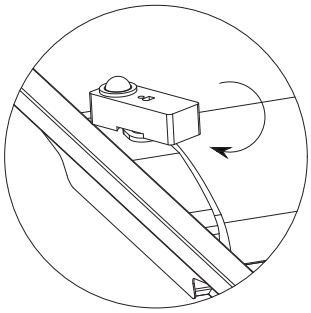

Fig. 6

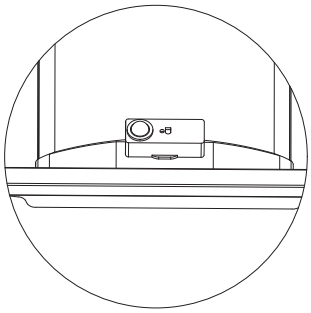

Fig. 7

This device complies with part 15 of the FCC Rules. Operation is subject to the following two conditions: (1) This device may not cause harmful interference, and (2) this device must accept any interference received, including interference that may cause undesired operation.

Cet appareil est conforme aux règles de la partie 15 de la FCC (Federal Communications Commission) des États-Unis. Le fonctionnement est sujet aux deux conditions suivantes: (1) Cet appareil ne doit pas provoquer d'interférences nuisibles et (2) cet appareil doit accepter toutes les interférences reçues, incluant les interférences qui peuvent entraîner un fonctionnement indésirable.